Präzisionswaagen PS R2

Standardmessung unter Laborbedingungen und leicht herausfordernden industriellen Bedingungen.

PS R1, d = 1 mg

PS R1, d = 10 mg

Großes LCD-Display mit Textinformationsbereich

PS R1, d = 10 mg

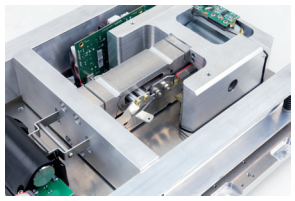

RADWAG MonoBLOCK Technologie

Funktionen

- Stückzählen
- Prozentwägen
- Autotest
- Peak Hold
- Alibi-Speicher
- Dosieren
- Statistik
- Dichtebestimmung
- GLP Protokoll
- Austauschbare Messeinheiten
- Kontrollwägen
- Tierwägen
- Unterflurwägen
- Überwachung der Umgebungsbedingungen
- Mehrsprachiges Menü

Beschreibung

Benutzerfreundlichkeit und Genauigkeit der Messungen
Die Kombination aus Wägegenauigkeit, hoher Leistung und robustem Design ermöglicht den Einsatz von PS-R2-Waagen in den meisten Labor- und Industrielösungen.

Wägen von großen Massen mit bester Genauigkeit
Die Möglichkeit, mit Proben von einigen Gramm bis zu vielen Kilogramm zu arbeiten, während die höchste Genauigkeit der Messung und ausgezeichnete Wiederholbarkeit des Ergebnisses erhalten bleiben.

Hohe Lesbarkeit und klares Informationslayout
Das große, gut lesbare LCD-Display bietet nicht nur eine übersichtliche Darstellung des Wägeergebnisses, sondern ermöglicht auch die Anzeige von Meldungen zum Wägungsprozess sowie Piktogramme von aktiven Funktionen und Betriebsarten.

Schneller Zugriff auf ausgewählte Funktionen
Schnellzugriffstasten im Bedienfeld ermöglichen eine bestimmte Funktion mit nur einem Klick ausführen. Zu einigen Tasten können gewählte Funktionen vom Bediener zugeordnet werden.

RADWAG MonoBLOCK Technologie
Der Einsatz des innovativen Messsystem RADWAG MonoBLOCK™ sichert die konkurrenzlose Wiederholbarkeit und Stabilität der Messergebnisse (sd<1d) in der Klasse der Präzisionswaagen.

Automatisches Justierungssystem
Das interne Justiersystem garantiert höchste Genauigkeit und zuverlässige Messergebnisse.

Datenmanagement
Das Informationssystem in der PS R2 Waagen basiert auf Datenbanken der Bediener, Produkte, Wägungen und Taras. Alle gespeicherten Daten können analysiert, exportiert, importiert oder zwischen Waagen ausgetauscht werden.

ALIBI-Speicher
Der eingebaute Speicher von ALIBI garantiert die Sicherheit und automatische Registrierung von Kopien von Messungen und die Fähigkeit, Daten anzuzeigen, zu kopieren und zu archivieren.

Technische Daten

	PS 200/2000.R2	PS 210.R2	PS 360.R2	PS 600.R2
Maximale Belastung [Max]	200 g / 2000 g	210 g	360 g	600 g
Minimale Belastung	0,02 g	0,02 g	0,02 g	0,02 g
Ziffernschritt [d]	0,001 g / 0,01 g	0,001 g	0,001 g	0,001 g
Eichschritt [e]	0,01 g / 0,1 g	0,01 g	0,01 g	0,01 g
Tarierbereich	–2000 g	–210 g	–360 g	–600 g
Wiederholbarkeit (5% Max)*	0,0005 / 0,005 g	0,0005 g	0,0005 g	0,0005 g
Wiederholbarkeit (Max)*	0,001 / 0,01 g	0,001 g	0,001 g	0,0015 g
Linearität	±0,002 g / ±0,02 g	±0,002 g	±0,002 g	±0,003 g
Empfindlichkeitsdrift**	2×10^{-6} / °C × Rt	2×10^{-6} / °C × Rt	2×10^{-6} / °C × Rt	2×10^{-6} / °C × Rt
Mindesteinwaage (U=1%, k=2)	0,1 g	0,1 g	0,1 g	0,1 g
Mindesteinwaage (USP)	1 g	1 g	1 g	1 g
Stabilisierungszeit	2 s / 1,5 s	2 s	2 s	2 s
Justierung	Intern	Intern	Intern	Intern
Eichfähig	Ja	Ja	Ja	Ja
OIML-Klasse	II	II	II	II
Display	LCD (mit Unterleuchtung)	LCD (mit Unterleuchtung)	LCD (mit Unterleuchtung)	LCD (mit Unterleuchtung)
Tastatur	14 Tasten	14 Tasten	14 Tasten	14 Tasten
IP Schutzart	IP 43	IP 43	IP 43	IP 43
Datenbanken	5	5	5	5
USB-A	1	1	1	1
USB-B	1	1	1	1
RS 232	2	2	2	2
Wi-Fi® ***	802.11 b/g/n	802.11 b/g/n	802.11 b/g/n	802.11 b/g/n
Stromversorgung	12 ÷ 16 V DC	12 ÷ 16 V DC	12 ÷ 16 V DC	12 ÷ 16 V DC
Stromverbrauch	4 W	4 W	4 W	4 W
Betriebstemperatur	+10 ÷ +40 °C	+10 ÷ +40 °C	+10 ÷ +40 °C	+10 ÷ +40 °C
Relative Luftfeuchtigkeit****	40 ÷ 80 %	40 ÷ 80 %	40 ÷ 80 %	40 ÷ 80 %
Transport- und Lagerung-Temperatur	–20 ÷ +50 °C	–20 ÷ +50 °C	–20 ÷ +50 °C	–20 ÷ +50 °C
Waagschale	128 × 128 mm	128 × 128 mm	128 × 128 mm	128 × 128 mm
Waagschale Ausführung	Edelstahl AISI 304	Edelstahl AISI 304	Edelstahl AISI 304	Edelstahl AISI 304
Abmessungen des Geräts	333 × 208 × 100 mm	333 × 208 × 100 mm	333 × 208 × 100 mm	333 × 206 × 100 mm
Nettogewicht	3,9 kg	3,7 kg	3,7 kg	3,9 kg
Bruttogewicht	5,5 kg	5,3 kg	5,3 kg	5,5 kg
Verpackungsmaße	470 × 380 × 336 mm	470 × 380 × 336 mm	470 × 380 × 336 mm	470 × 380 × 336 mm

Rt Nettogewicht
* Wiederholbarkeit wird als Standardabweichung von 10 Wägezyklen ausgedrückt.
** Parameter bestimmt bei Temperaturbereich +15 ÷ +35 °C
*** Optionale Ausführung der Waage mit Wireless Connection Modul
**** nicht kondensierende Bedingungen
In Übereinstimmung mit der Typgenehmigung werden die Parameter im Temperaturbereich von +15 ÷ +35 °C gehalten.

Wi-Fi® ist eine eingetragene Marke der Wi-Fi® Alliance.

Technische Daten

	PS 750.R2	PS 1000.R2	PS 0.6.R2	PS 2100.R2.M
Maximale Belastung [Max]	750 g	1000 g	600 g	2100 g
Minimale Belastung	0,02 g	0,02 g	0,5 g	0,5 g
Ziffernschritt [d]	0,001 g	0,001 g	0,01 g	0,01 g
Eichschritt [e]	0,01 g	0,01 g	0,1 g	0,1 g
Tarierbereich	–750 g	–1000 g	–600 g	–2100 g
Wiederholbarkeit (5% Max)*	0,0005 g	0,0005 g	0,005 g	0,005 g
Wiederholbarkeit (Max)*	0,0015 g	0,0015 g	0,01 g	0,008 g
Linearität	±0,003 g	±0,003 g	±0,02 g	±0,02 g
Empfindlichkeitsdrift**	2×10^{-6} / °C × Rt	2×10^{-6} / °C × Rt	2×10^{-6} / °C × Rt	2×10^{-6} / °C × Rt
Mindesteinwaage (U=1%, k=2)	0,1 g	0,1 g	1 g	1 g
Mindesteinwaage (USP)	1 g	1 g	10 g	10 g
Stabilisierungszeit	2 s	2 s	1,5 s	1,5 s
Justierung	Intern	Intern	Intern	Intern
Eichfähig	Ja	Ja	Ja	Ja
OIML-Klasse	II	II	II	II
Display	LCD (mit Unterleuchtung)	LCD (mit Unterleuchtung)	LCD (mit Unterleuchtung)	LCD (mit Unterleuchtung)
Tastatur	14 Tasten	14 Tasten	14 Tasten	14 Tasten
IP Schutzart	IP 43	IP 43	IP 43	IP 43
Datenbanken	5	5	5	5
USB-A	1	1	1	1
USB-B	1	1	1	1
RS 232	2	2	2	2
Wi-Fi® ***	802.11 b/g/n	802.11 b/g/n	802.11 b/g/n	802.11 b/g/n
Stromversorgung	12 ÷ 16 V DC	12 ÷ 16 V DC	12 ÷ 16 V DC	12 ÷ 16 V DC
Stromverbrauch	4 W	4 W	4 W	4 W
Betriebstemperatur	+10 ÷ +40 °C	+10 ÷ +40 °C	+10 ÷ +40 °C	+10 ÷ +40 °C
Relative Luftfeuchtigkeit****	40 ÷ 80%	40 ÷ 80%	40 ÷ 80%	40 ÷ 80%
Transport- und Lagerung-Temperatur	–20 ÷ +50 °C	–20 ÷ +50 °C	–20 ÷ +50 °C	–20 ÷ +50 °C
Waagschale	128 × 128 mm	128 × 128 mm	195 × 195 mm	195 × 195 mm
Waagschale Ausführung	Edelstahl AISI 304	Edelstahl AISI 304	Edelstahl AISI 304	Edelstahl AISI 304
Abmessungen des Geräts	333 × 206 × 100 mm	333 × 206 × 100 mm	333 × 206 × 100 mm	333 × 206 × 100 mm
Nettogewicht	3,9 kg	3,9 kg	3,9 kg	4,3 kg
Bruttogewicht	5,5 kg	5,5 kg	5,5 kg	5,8 kg
Verpackungsmaße	470 × 380 × 336 mm	470 × 380 × 336 mm	470 × 380 × 336 mm	470 × 380 × 336 mm

Rt Nettogewicht
* Wiederholbarkeit wird als Standardabweichung von 10 Wägezyklen ausgedrückt.
** Parameter bestimmt bei Temperaturbereich +15 ÷ +35 °C
*** Optionale Ausführung der Waage mit Wireless Connection Modul
**** nicht kondensierende Bedingungen
In Übereinstimmung mit der Typgenehmigung werden die Parameter im Temperaturbereich von +15 ÷ +35 °C gehalten.

Wi-Fi® ist eine eingetragene Marke der Wi-Fi® Alliance.

Technische Daten

	PS 3500.R2.M	PS 4500.R2.M	PS 6100.R2.M	PS 8100.R2.M
Maximale Belastung [Max]	3500 g	4500 g	6100 g	8100 g
Minimale Belastung	0,5 g	0,5 g	0,5 g	0,5 g
Ziffernschritt [d]	0,01 g	0,01 g	0,01 g	0,01 g
Eichschritt [e]	0,1 g	0,1 g	0,1 g	0,1 g
Tarierbereich	–3500 g	–4500 g	–6100 g	–8100 g
Wiederholbarkeit (5% Max)*	0,005 g	0,005 g	0,005 g	0,005 g
Wiederholbarkeit (Max)*	0,008 g	0,008 g	0,008 g	0,01 g
Linearität	±0,02 g	±0,02 g	±0,03 g	±0,03 g
Empfindlichkeitsdrift**	2×10^{-6} / °C × Rt	2 × 10-6 / °C × Rt	2×10^{-6} / °C × Rt	2 × 10-6 / °C × Rt
Mindesteinwaage (U=1%, k=2)	1 g	1 g	1 g	1 g
Mindesteinwaage (USP)	10 g	10 g	10 g	10 g
Stabilisierungszeit	1,5 s	1,5 s	1,5 s	1,5 s
Justierung	Intern	Intern	Intern	Intern
Eichfähig	Ja	Ja	Ja	Ja
OIML-Klasse	II	II	II	II
Display	LCD (mit Unterleuchtung)	LCD (mit Unterleuchtung)	LCD (mit Unterleuchtung)	LCD (mit Unterleuchtung)
Tastatur	14 Tasten	14 Tasten	14 Tasten	14 Tasten
IP Schutzart	IP 43	IP 43	IP 43	IP 43
Datenbanken	5	5	5	5
USB-A	1	1	1	1
USB-B	1	1	1	1
RS 232	2	2	2	2
Wi-Fi® ***	802.11 b/g/n	802.11 b/g/n	802.11 b/g/n	802.11 b/g/n
Stromversorgung	12 ÷ 16 V DC	12 ÷ 16 V DC	12 ÷ 16 V DC	12 ÷ 16 V DC
Stromverbrauch	4 W	4 W	4 W	4 W
Betriebstemperatur	+10 ÷ +40 °C	+10 ÷ +40 °C	+10 ÷ +40 °C	+10 ÷ +40 °C
Relative Luftfeuchtigkeit****	40 ÷ 80%	40 ÷ 80 %	40 ÷ 80 %	40 ÷ 80 %
Transport- und Lagerung-Temperatur	–20 ÷ +50 °C	–20 ÷ +50 °C	–20 ÷ +50 °C	–20 ÷ +50 °C
Waagschale	195 × 195 mm	195 × 195 mm	195 × 195 mm	195 × 195 mm
Waagschale Ausführung	Edelstahl AISI 304	Edelstahl AISI 304	Edelstahl AISI 304	Edelstahl AISI 304
Abmessungen des Geräts	333 × 206 × 100 mm	333 × 206 × 107 mm	333 × 206 × 107 mm	333 × 206 × 107 mm
Nettogewicht	4,5 kg	4,5 kg	4,5 kg	4,5 kg
Bruttogewicht	6 kg	6,1 kg	6,1 kg	6,1 kg
Verpackungsmaße	470 × 380 × 336 mm	470 × 380 × 336 mm	470 × 380 × 336 mm	470 × 380 × 336 mm

Rt Nettogewicht
* Wiederholbarkeit wird als Standardabweichung von 10 Wägezyklen ausgedrückt.
** Parameter bestimmt bei Temperaturbereich +15 ÷ +35 °C
*** Optionale Ausführung der Waage mit Wireless Connection Modul
**** nicht kondensierende Bedingungen
In Übereinstimmung mit der Typgenehmigung werden die Parameter im Temperaturbereich von +15 ÷ +35 °C gehalten.

Wi-Fi® ist eine eingetragene Marke der Wi-Fi® Alliance.

Technische Daten

	PS 10100.R2.M
Maximale Belastung [Max]	10100 g
Minimale Belastung	0,5 g
Ziffernschritt [d]	0,01 g
Eichschritt [e]	–
Tarierbereich	–10100 g
Wiederholbarkeit (5% Max)*	0,005 g
Wiederholbarkeit (Max)*	0,012 g
Linearität	±0,03 g
Empfindlichkeitsdrift**	2 × 10-6 / °C × Rt
Mindesteinwaage (U=1%, k=2)	1 g
Mindesteinwaage (USP)	10 g
Stabilisierungszeit	1,5 s
Justierung	Intern
Eichfähig	–
OIML-Klasse	–
Display	LCD (mit Unterleuchtung)
Tastatur	14 Tasten
IP Schutzart	IP 43
Datenbanken	5
USB-A	1
USB-B	1
RS 232	2
Wi-Fi® ***	802.11 b/g/n
Stromversorgung	12 ÷ 16 V DC
Stromverbrauch	4 W
Betriebstemperatur	+10 ÷ +40 °C
Relative Luftfeuchtigkeit****	40 ÷ 80 %
Transport- und Lagerung-Temperatur	–20 ÷ +50 °C
Waagschale	195 × 195 mm
Waagschale Ausführung	Edelstahl AISI 304
Abmessungen des Geräts	333 × 206 × 107 mm
Nettogewicht	4,5 kg
Bruttogewicht	6,1 kg
Verpackungsmaße	470 × 380 × 336 mm

Rt Nettogewicht
* Wiederholbarkeit wird als Standardabweichung von 10 Wägezyklen ausgedrückt.
** Parameter bestimmt bei Temperaturbereich +15 ÷ +35 °C
*** Optionale Ausführung der Waage mit Wireless Connection Modul
**** nicht kondensierende Bedingungen
In Übereinstimmung mit der Typgenehmigung werden die Parameter im Temperaturbereich von +15 ÷ +35 °C gehalten.

Wi-Fi® ist eine eingetragene Marke der Wi-Fi® Alliance.

Abmessungen

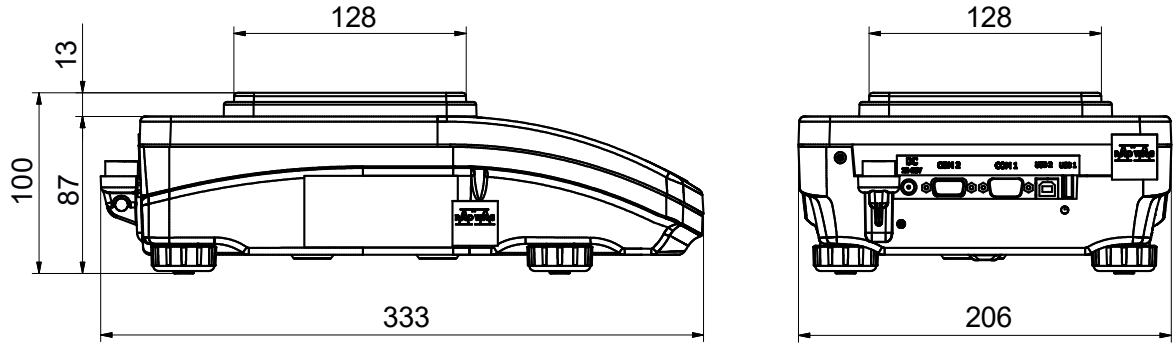

PS R2, d = 1mg

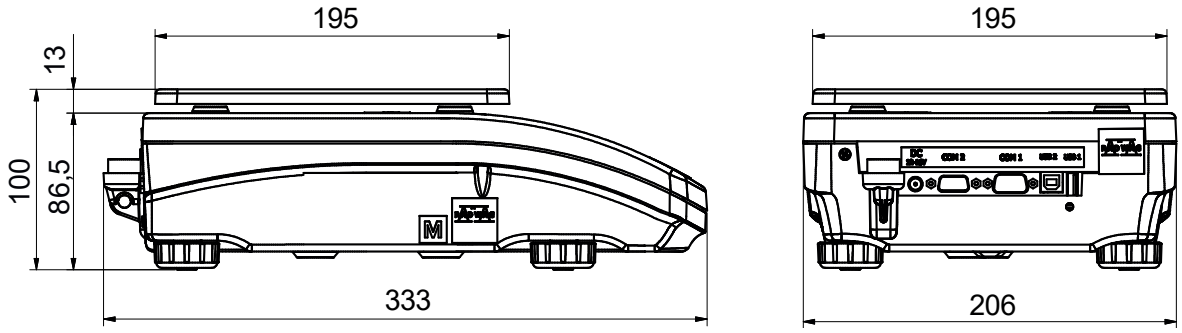

PS R2, d = 10 mg

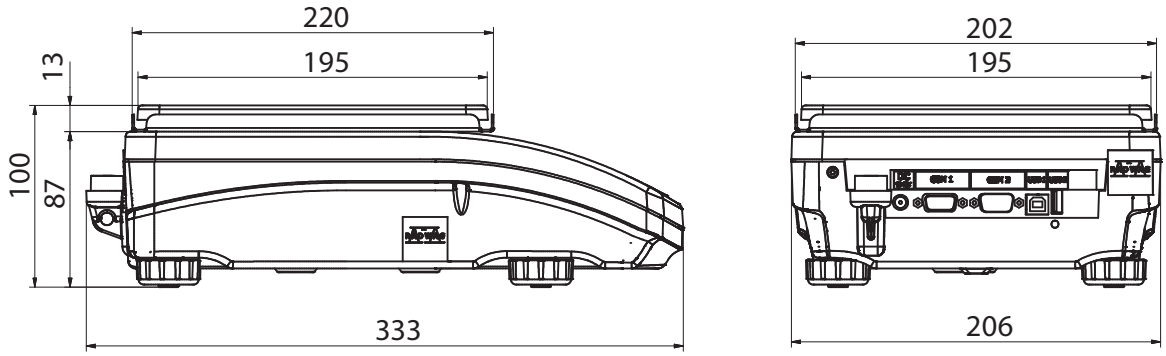

PS R2.M, d = 10 mg

Zubehör

Antivibrationstische
- Granit- Wägetisch
- Antivibrationstisch für Laborwaagen

Professionelles Wägung
- KIT-195 Dichtebestimmungsset für Feststoffe und Flüssigkeiten
- KIT-128 Dichtebestimmungsset für Feststoffe und Flüssigkeiten
- Unterflur-Wägeeinrichtung

Peripheriegeräte
- Epson Nadeldrucker
- Barcodescanner
- WD-6 – LCD Display (hinterbeleuchtet)

Kabel, Konverter
- kabel RS-232 – P0108 (Waage - Computer)
- kabel RS-232 – P0151 (Waage – Epson Drucker)
- USB A/B Kabel
- AP2-1 Stromschleife Ausgang

Elektrisches Zubehör
- ZR–02 Akku-Einheit mit integriertem Ladegerät

Windschutz Zubehör
- Windschutz aus Glas für Präzisionswaagen mit 128 ×128 mm Plattform
- Windschutzschrank für Präzisionswaagen mit 128 ×128 mm Plattform

Anderes Zubehör
- Koffer für Präzisionswaagen PS

Software

Labview Treiber
- Betrieb von RADWAG-Waagen in der LabView-Umgebung

R-LAB
- Sammeln von Messungen
- statistische Analyse der Ergebnisse
- personalisierte Diagramme und Berichte

Alibi Reader
- Ablesung der Daten, die im Alibi-Speicher der Waage gespeichert sind
- Datenexport gespeichert im Alibi-Speicher der Waage
- Filtern von Daten und Generieren von Protokolle
- Speichern der ALIBI-Datenbank in einer CSV-Datei