WYŚWIETLACZ DODATKOWY

data wyd. 05-01-2015

Dodatkowy wyświetlacz LCD na podstawce w obudowie plastikowej. Przeznaczony do współpracy z wagami magnetoelektrycznymi, występuje w trzech wariantach:
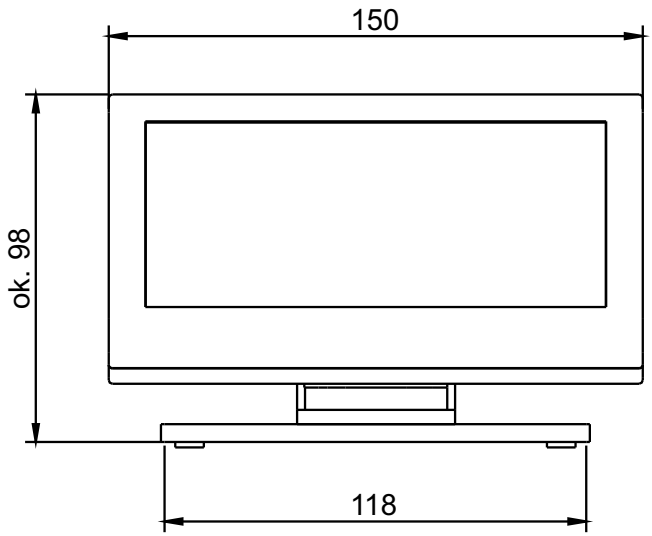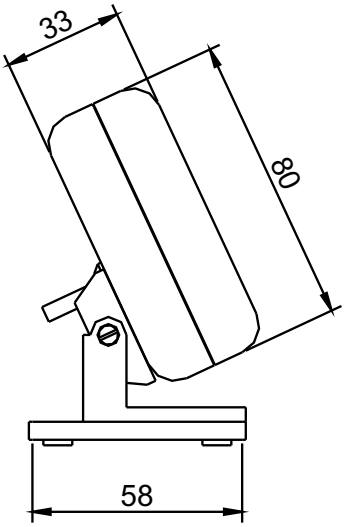
WD-5/C – dla wag z wyświetlaczem LCD (/C/1, /C/2)
WD-5/X – dla wag z wyświetlaczem graficznym (/X)
WD-5/3Y – dla wag z wyświetlaczem dotykowym (seria 3Y)