BOÎTE ANTI-COURANT D'AIR

la date d'édition 30-12-2010

La boîte anti-courant d'air est conçue pour la balance avec le plateau 128x128 mm.

La boîte anti-courant d'air est un équipement en option des balances qui travaillent dans les conditions défavorables (courants d'air, souffles).

Elle est installée au lieu de la boîte de protection ordinaire.
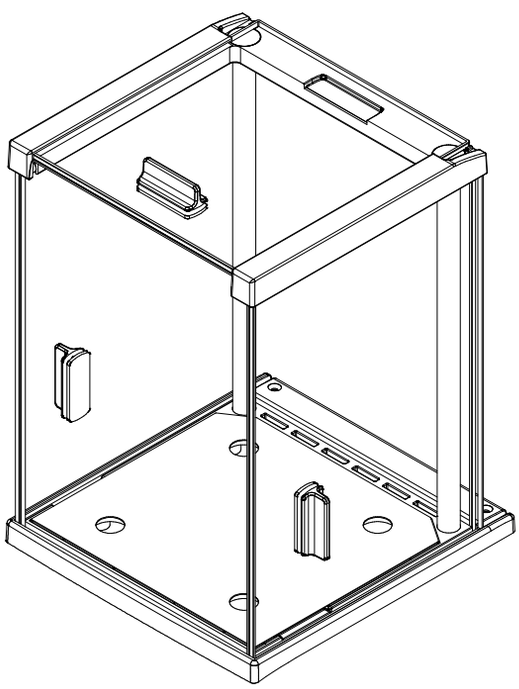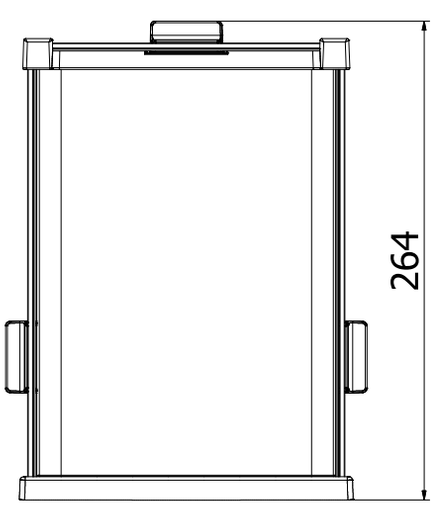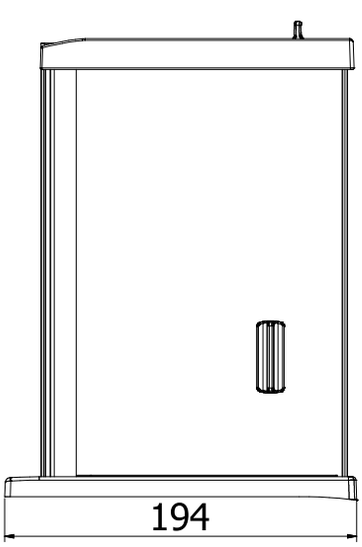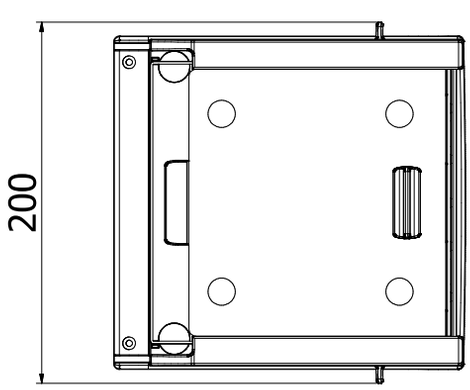
La boîte a des vitres latérales coulissantes et la vitre supérieure. Cela rend possible l'accès libre au plateau d'une balance.