Analizador de humedad MA X2.A
Analizador de humedad MA X2.IC.A

Máxima funcionalidad y una medición de „nivel avanzado" en procesos de secado y análisis de contenido de humedad.

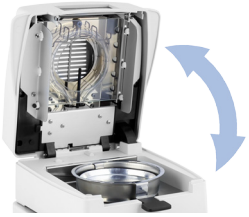

Apertura y cierre automático de la cámara de secado

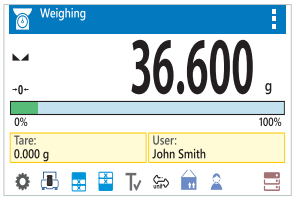

Control dinámico de la masa de la muestra: barra grafica de capacidad máxima

Pantalla táctil de 5", con diseño de botones personalizados

Funciones

- Análisis de contenido de humedad
- Perfiles de secado
- Procedimiento GLP
- Apertura automática
- Menú multilingüe
- Determinación de masa seca
- Pronóstico del resultado
- Sensor de proximidad
- Unidad reemplazable

Características

Precisión de medición junto con alto rendimiento y productividad
Debido a los parámetros de medición ideales y alto rendimiento, los analizadores de humedad MA X2A se pueden utilizar para una amplia gama de procesos de determinación del contenido de humedad.

Precisión de las mediciones de masa y optimización de la temperatura de secado
El control inteligente de la operación de los módulos de calefacción garantiza una temperatura de secado óptima, además de una medición rápida y precisa. A su disposición hay numerosos perfiles de secado que garantizan varios métodos para obtener la temperatura preestablecida.

Facilidad de uso y máxima comodidad de operación
Gracias a un diseño de menú claro e intuitivo y una pantalla táctil a color de 5„, se garantiza la máxima comodidad y una operación increíblemente sencilla.

Sistema de ajuste automático (Serie IC exclusivamente)
El sistema de ajuste interno garantiza la más alta precisión y resultados de medición confiables.

Pronóstico del resultado de secado
La función innovadora, Drying Forecast, permite acortar la duración del proceso de análisis del contenido de humedad a través de la previsión del resultado final incluso antes de la finalización del proceso de secado.

Autocontrol de la cámara de secado
El sistema automático de apertura y cierre de la tapa de la cámara de secado permite un control práctico ya sea por medio de sensores de proximidad o botones en pantalla.

Operación sin contacto
Se pueden asignar dos sensores de proximidad programables con cualquier función o aplicación. La función dada cuando se asigna funciona sin contacto y funciona sin problemas.

Bases de datos como soporte de procesos de secado
La posibilidad de registrar la información relacionada con la muestra y los parámetros de secado en la base de datos mejora la gestión de loz procesos de medición y hace que la comodidad de la operación sea más avanzada.

Datos técnicos

	MA 50/1.X2.A MA 50/1.X2.IC.A	MA 50.X2.A MA 50.X2.IC.A
Máxima capacidad [Max]	50 g	50 g
Legibilidad [d]	0,1 mg	1 mg
Rango de tara	–50 g	–50 g
Máxima masa de una muestra	50 g	50 g
Rango de temperatura de secado	máx. 160 °C, máx. 250 °C (opción)*	máx. 160 °C, máx. 250 °C (opción)*
Exactitud de la indicación de humedad	0,0001%	0,001%
Repetibilidad de la indicación de humedad	0,05% (muestra alrededor de 2 g), 0,01% (muestra alrededor de 10 g)	0,05% (muestra alrededor de 2 g), 0,01% (muestra alrededor de 10 g)
Calibración	externa (MA.X2.A) interna (MA.X2.IC.A)	externa (MA.X2.A) interna (MA.X2.IC.A)
Pantalla	5" pantalla táctil de color	5" pantalla táctil de color
Teclado	6 botones	6 botones
Módulo de calefacción	Emisor IR lámpara halógena (opcional)** calentador de metal (opcional)**	Emisor IR lámpara halógena (opcional)** calentador de metal (opcional)**
Base de datos	8	8
Modo de secado	estándar, suave, escalonado, rápido	estándar, suave, escalonado, rápido
Opciones de secado	manual, automático, temporal, predefinido	manual, automático, temporal, predefinido
Soporte sin contacto	2 sensores programables	2 sensores programables
Funciones adicionales	control de la masa de la muestra antes del proceso de secado, apertura y cierre automático de la tapa de la cámara de secado	control de la masa de la muestra antes del proceso de secado, apertura y cierre automático de la tapa de la cámara de secado
USB-A	1	1
USB-B	1	1
RS 232	1	1
Wireless connection	802.11 b/g/n	802.11 b/g/n
Ethernet	10 / 100 MBit	10 / 100 MBit
Alimentación	230 V	230 V
Consumo de energía	6 W (durante el pesaje) y máximo 450 W (durante el secado)	6 W (durante el pesaje) y máximo 450 W (durante el secado)
Potencia del módulo de calefacción	450 W	450 W
Temperatura de trabajo	+10 ÷ +40 °C	+10 ÷ +40 °C
Humedad relativa del aire ***	40 ÷ 80%	40 ÷ 80%
Temperatura de transporte y almacenamiento	–20 ÷ +50 °C	–20 ÷ +50 °C
Altura de muestra máxima	h= 20 mm	h= 20 mm
Dimensión del platillo	ø 90 mm, h= 8 mm	ø 90 mm, h= 8 mm
Dimensiones del dispositivo	338 × 206 × 197mm	338 × 206 × 197mm
Masa neta	5,2 kg (MA.X2.A) 5,3 kg (MA.X2.IC.A)	5,2 kg (MA.X2.A) 5,3 kg (MA.X2.IC.A)
Masa bruta	6,7 kg (MA.X2.A) 6,8 kg (MA.X2.IC.A)	6,7 kg (MA.X2.A) 6,8 kg (MA.X2.IC.A)
Dimensiones de embalaje	470 × 380 × 336 mm	470 × 380 × 336 mm

* diseño opcional con lámpara halógena - temperatura máxima de 250 ° C
** diseño opcional con módulo de calefacción preferible: lámpara halógena - versión WH, calentador de metal - versión NS
*** condiciones sin condensación

	MA 110.X2.A MA 110.X2.IC.A	MA 200/1.X2.A MA 200/1.X2.IC.A
Máxima capacidad [Max]	110 g	200 g
Legibilidad [d]	1 mg	0,1 mg
Rango de tara	–110 g	–200 g
Máxima masa de una muestra	110 g	200 g
Rango de temperatura de secado	máx. 160 °C, máx. 250 °C (opción)*	máx. 160 °C, máx. 250 °C (opción)*
Exactitud de la indicación de humedad	0,0001%	0,0001%
Repetibilidad de la indicación de humedad	0,05% (muestra alrededor de 2 g), 0,01% (muestra alrededor de 10 g)	0,05% (muestra alrededor de 2 g), 0,01% (muestra alrededor de 10 g)
Calibración	externa (MA.X2.A) interna (MA.X2.IC.A)	externa (MA.X2.A) interna (MA.X2.IC.A)
Pantalla	5" pantalla táctil de color	5" pantalla táctil de color
Teclado	6 botones	6 botones
Módulo de calefacción	Emisor IR lámpara halógena (opcional)** calentador de metal (opcional)**	Emisor IR lámpara halógena (opcional)** calentador de metal (opcional)**
Base de datos	8	8
Modo de secado	estándar, suave, escalonado, rápido	estándar, suave, escalonado, rápido
Opciones de secado	manual, automático, temporal, predefinido	manual, automático, temporal, predefinido
Soporte sin contacto	2 sensores programables	2 sensores programables
Funciones adicionales	control de la masa de la muestra antes del proceso de secado, apertura y cierre automático de la tapa de la cámara de secado	control de la masa de la muestra antes del proceso de secado, apertura y cierre automático de la tapa de la cámara de secado
USB-A	1	1
USB-B	1	1
RS 232	1	1
Wireless connection	802.11 b/g/n	802.11 b/g/n
Ethernet	10 / 100 MBit	10 / 100 MBit
Alimentación	230 V	230 V
Consumo de energía	6 W (durante el pesaje) y máximo 450 W (durante el secado)	6 W (durante el pesaje) y máximo 450 W (durante el secado)
Potencia del módulo de calefacción	450 W	450 W
Temperatura de trabajo	+10 ÷ +40 °C	+10 ÷ +40 °C
Humedad relativa del aire ***	40 ÷ 80%	40 ÷ 80%
Temperatura de transporte y almacenamiento	–20 ÷ +50 °C	–20 ÷ +50 °C
Altura de muestra máxima	h= 20 mm	h= 20 mm
Dimensión del platillo	ø 90 mm, h= 8 mm	ø 90 mm, h= 8 mm
Dimensiones del dispositivo	338 × 206 × 197mm	338 × 206 × 197mm
Masa neta	5,2 kg (MA.X2.A) 5,3 kg (MA.X2.IC.A)	5,2 kg (MA.X2.A) 5,4 kg (MA.X2.IC.A)
Masa bruta	6,7 kg (MA.X2.A) 6,8 kg (MA.X2.IC.A)	6,7 kg (MA.X2.A) 6,9 kg (MA.X2.IC.A)
Dimensiones de embalaje	470 × 380 × 336 mm	470 × 380 × 336 mm

* diseño opcional con lámpara halógena - temperatura máxima de 250 ° C
** diseño opcional con módulo de calefacción preferible: lámpara halógena - versión WH, calentador de metal - versión NS
*** condiciones sin condensación

	MA 210.X2.A MA 210.X2.IC.A
Máxima capacidad [Max]	210 g
Legibilidad [d]	1 mg
Rango de tara	–210 g
Máxima masa de una muestra	210 g
Rango de temperatura de secado	máx. 160 °C, máx. 250 °C (opción)*
Exactitud de la indicación de humedad	0,0001%
Repetibilidad de la indicación de humedad	0,05% (muestra alrededor de 2 g), 0,01% (muestra alrededor de 10 g)
Calibración	externa (MA.X2.A) interna (MA.X2.IC.A)
Pantalla	5" pantalla táctil de color
Teclado	6 botones
Módulo de calefacción	Emisor IR lámpara halógena (opcional)** calentador de metal (opcional)**
Base de datos	8
Modo de secado	estándar, suave, escalonado, rápido
Opciones de secado	manual, automático, temporal, predefinido
Soporte sin contacto	2 sensores programables
Funciones adicionales	control de la masa de la muestra antes del proceso de secado, apertura y cierre automático de la tapa de la cámara de secado
USB-A	1
USB-B	1
RS 232	1
Wireless connection	802.11 b/g/n
Ethernet	10 / 100 MBit
Alimentación	230 V
Consumo de energía	6 W (durante el pesaje) y máximo 450 W (durante el secado)
Potencia del módulo de calefacción	450 W
Temperatura de trabajo	+10 ÷ +40 °C
Humedad relativa del aire * **	40 ÷ 80%
Temperatura de transporte y almacenamiento	–20 ÷ +50 °C
Altura de muestra máxima	h= 20 mm
Dimensión del platillo	ø 90 mm, h= 8 mm
Dimensiones del dispositivo	338 × 206 × 197mm
Masa neta	5,2 kg (MA.X2.A) 5,4 kg (MA.X2.IC.A)
Masa bruta	6,7 kg (MA.X2.A) 6,9 kg (MA.X2.IC.A)
Dimensiones de embalaje	470 × 380 × 336 mm

* diseño opcional con lámpara halógena - temperatura máxima de 250 ° C
** diseño opcional con módulo de calefacción preferible: lámpara halógena - versión WH, calentador de metal - versión NS
*** condiciones sin condensación

Dimensiones

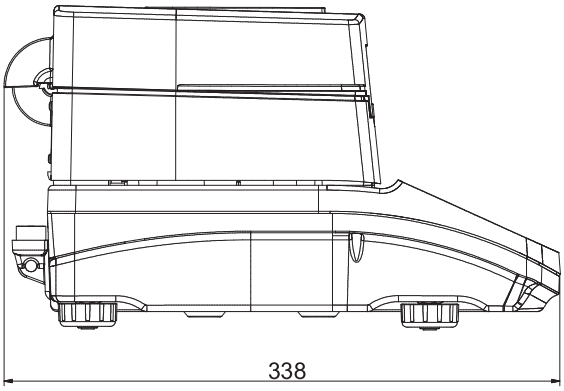

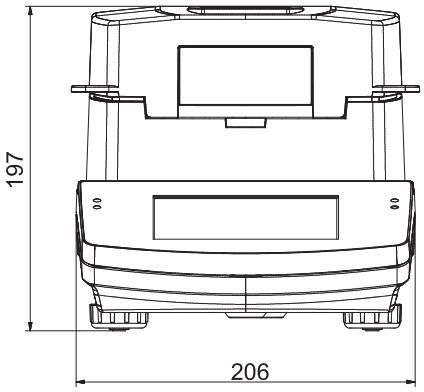

Equipo adicional

Mesas de pesaje
• mesas antivibratil para las balanzas de laboratorio

Pesaje especial
• conjunto de determinación de la permeabilidad al vapor de agua

Condiciones ambientales
• termómetro de control GT105K-12/Z

Dispositivos periféricos
• impresora matricial de puntos Epson
• escáneres de códigos de barras

Consumibles
• platillos desechables

Cables, convertidores
• cable RS-232 – P0108 (para ordenador)
• cable RS-232 – P0151 (para impresora Epson)

Software dedicado

Alibi Reader
• lectura de datos almacenados en la memoria Alibi
• exportación de datos almacenados en memoria Alibi
• filtrado de datos y generación de informes
• guardar la base de datos Alibi en un archivo CSV

Controlador LabView
• operación de balanzas RADWAG en el entorno LabView

Analizador de humedad E2R
• sincronización de los programas de secado
• vista previa en línea del proceso de secado
• registro de procesos de secado
• informe de operaciones de secado individuales y grupales