radwag.com

Balance de précision WLC 6/A2

More information on the website
radwag.com/fr/info,w1,BB3

Balance de précision WLC 6/A2

The drawings, photos and graphics used are for illustrative purposes only.

Fonctions

- Plus/Minus Control
- Percent Weighing
- Totalizing
- Parts counting
- Internal battery
- Peak hold
- Newton unit measurement
- Under-pan weighing

Paramètres Techniques

	Balance de précision WLC 6/A2 WL-206-0003
Paramètres métrologiques	
Capacité maximale [Max]	6 kg
Capacité minimale [Min]	5 g
Précision de lecture [d]	0,1 g
Échelon de légalisation [e]	1 g
Étendue de tare	-6 kg
Répétabilité	0,1 g
Linéarité	±0,2 g
Temps de stabilisation	3 s
Ajustage	-
Classe de précision OIML	II
Paramètres physiques	
Système de nivellement	manuel
Afficheur	4,3” LCD (rétro-éclairé)
Dimension du plateau	195×195 mm
Dimensions de colis L x P x H	430×270×190 mm
Masse nette	2,64 kg
Masse brute	3,5 kg
Construction	
Degré de protection	IP 43
Interface de Communication	
Interface de Communication	2×RS232, USB-A, USB-B
Paramètres électriques	
Alimentation	Adapter: 100 – 240V AC 50/60Hz 0,6A; 12V DC 1,2A Balance: 10 – 15VDC 0,6A max
Temps de travail avec l'alimentation d'accumulateur	15 heures (temps moyen)
Conditions environnementales	
Température du travail	+15 – +30 °C
Humidité relative d'air	10% – 85% RH sans condensation

Répétabilité exprimée comme un écart standardisé de 10 placements de chargé. Temps de stabilisation dépend de conditions externes et de la dynamique du placement d’un poids sur le plateau; déterminé pour le profil FAST.

Accessoires (Additional Fee)

Valises pour balances
Tables antivibratoires
Alimentateurs
Câbles RS 232 (balance – imprimante)
Câbles d'alimentation de cigare-allume
Afficheurs
Pesage sous la balance
Câbles RS 232, RS 485
KIT pour déterminer la densité
Convertisseur RS 232 – Ethernet
Sorties de boucle de courant AP2-1
Câbles RS 232, RS 485
Convertisseur RS 232 – USB
Écran de protection anti-poussière
Câbles RS 232 (balance – imprimante)
Convertisseur RS 232 – RS 485
Imprimante de tickets de caisse

Software (Additional Fee)

RAD KEY
Alibi Reader
Éditeur de Balances 2.1
R Panel
R-LAB

Dimensions d'appareil L x P x H

Balance de précision WLC 6/A2

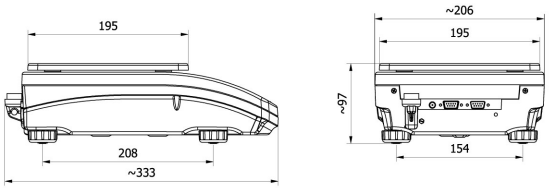

WLC A2

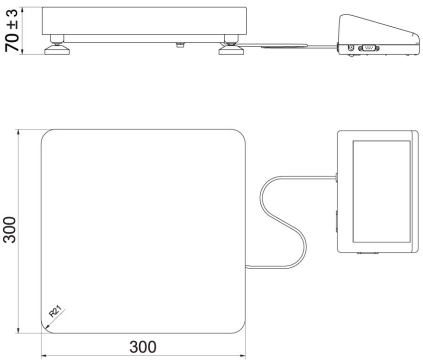

WLC F1/K

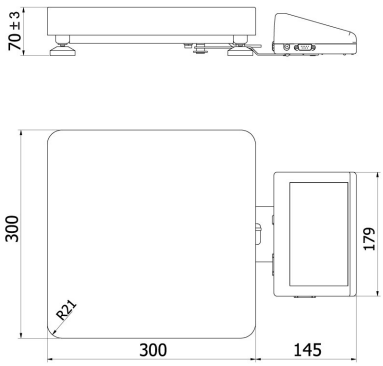

WLC F1/R

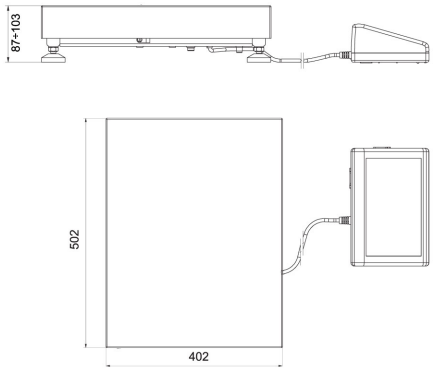

WLC C2/K

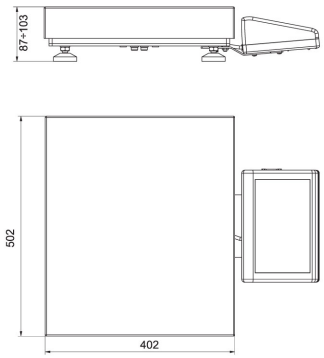

WLC C2/R