radwag.com

Afficheur de grandes dimensions WWG-2/6

WX-004-0130

More information on the website
radwag.com/fr/info,w1,ZTP

The drawings, photos and graphics used are for illustrative purposes only.

Paramètres Techniques

Paramètres physiques	
Longueur de câble	3 (max 10) m
Dimensions de colis L x P x H	750×280×120 mm
Masse nette	5,5 kg
Masse brute	7 kg
Construction	
Degré de protection	IP 66 / IP 67
Hauteur des caractères	112 mm

Compatible avec (Additional Fee)

Balances dynamiques DWT/RC/HYF
Balances de contrôle pour grosses charges
Balances à rouleaux

Dimensions d'appareil L x P x H

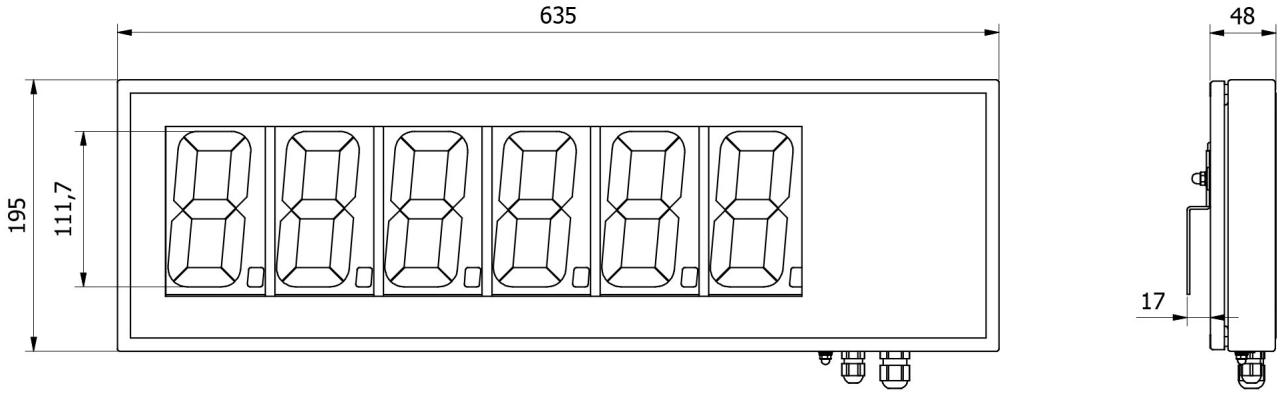
635
48
195
111,7
17