radwag.com

Balança analítica AS 220.R2 PLUS

WL-104-0177

More information on the website
radwag.com/br/info,w1,ZAE

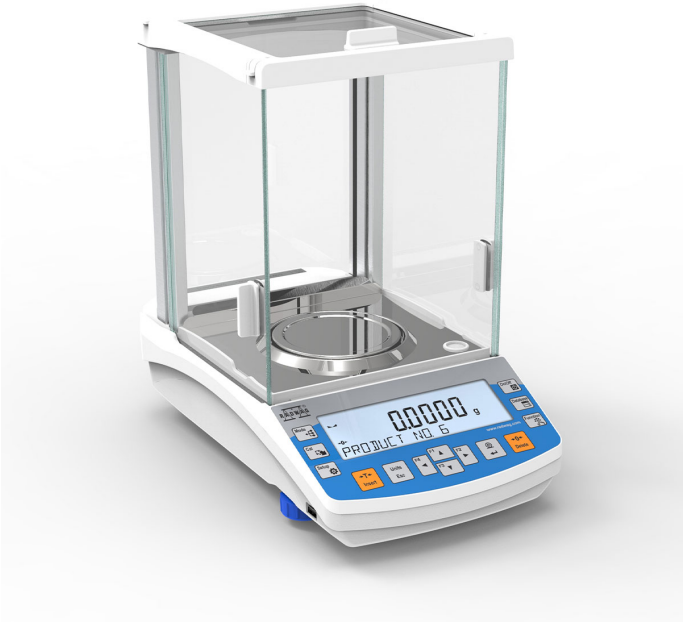

The drawings, photos and graphics used are for illustrative purposes only.

Funções

- Autotest
- Dosing
- Percent Weighing
- Totalizing
- Parts counting
- Peak hold
- Newton unit measurement
- Statistics
- Checkweighing
- Under-pan weighing
- GLP Procedures
- Animal weighing
- Density determination

Ficha Técnica

Parâmetros metrológicos	
Capacidade máxima [máx]	220 g
Carga mínima	10 mg
Resolução [d]	0,1 mg
Unidade de verificação [e]	1 mg
Faixa de tara	-220 g
Repetibilidade padrão [5% máx.]	0,07 mg

Parâmetros metrológicos	
Repetibilidade padrão [Máx.]	0,08 mg
Peso mínimo (USP)	140 mg
Peso mínimo (U=1%, k=2)	14 mg
Repetibilidade permitida [5% Máx]	0,09 mg
Repetibilidade permitida [Máx]	0,1 mg
Linearidade	±0,2 mg
Tempo de estabilização	2 s
Ajuste	interna (automática)
Classe OIML	I
Parâmetros físicos	
Sistema de nivelamento	manual
Display	5,3” LCD (retroiluminado)
Portas da câmara de pesagem	manual
Escopo de entrega	Balança, prato de pesagem, protetor até prato de pesagem, tampa inferior, fonte de alimentação.
Dimensões até prato de pesagem	ø100 mm
Dimensões da embalagem L x P x A	490×400×520 mm
Peso líquido	6,95 kg
Peso bruto	9 kg
Construção	
Classe de proteção	IP 43
Interface de comunicação	
Interface de comunicação	2×RS232[1], 2×USB-A (intercambiável), USB-B, Wi-Fi (opcional)
Parâmetros elétricos	
Fonte de alimentação	Adapter: 100 – 240V AC 50/60Hz 0,6A; 12V DC 1,2A Balança: 12 – 15V DC 0,4A max
Consumo de energia máx.	3 W
Condições ambientais	
Temperatura de operação	+10 – +40 °C
Umidade relativa	40% – 80%

* Wi-Fi® is a registered trademark of Wi-Fi® Alliance.

Additional fee for verification

Acessórios (Additional Fee)

Mesas antivibração
Suportes para frascos de laboratório
Cabos de alimentação para acendedor de cigarro automotivo
Determinação da densidade KIT
Cabo USB (plataforma - impressora)
Mesas de pesagem profissionais
!Leitores de código de barras
Displays
Capa protetora para balanças
Pratos de pesagem
Ionizador antiestático
Impressora de recibos
RS 232, RS 485 cabos
Pesagem por baixo

Suportes para tubos de ensaio e filtros
Estação de trabalho para calibração de micropipetas

Cabos RS 232 (plataforma - impressora)

Software (Additional Fee)

- RAD Key [WX-010-0005]
- Leitor Alibi [WX-010-0114]
- RADWAG Development Studio [WX-010-0104]
- R-Panel [WX-010-0187]
- R-Lab [WX-010-0080]

Dimensões do dispositivo L x P x A

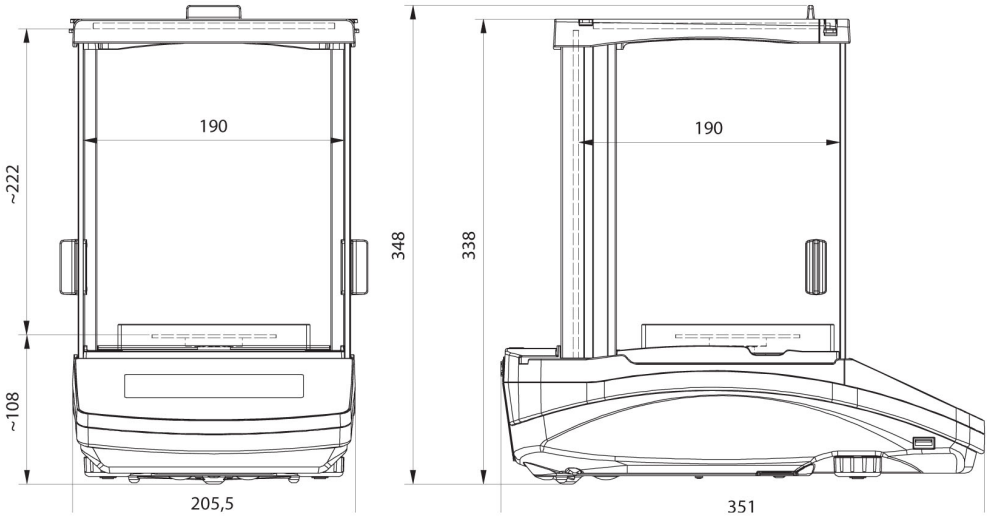

AS R2, d = 0.01 mg

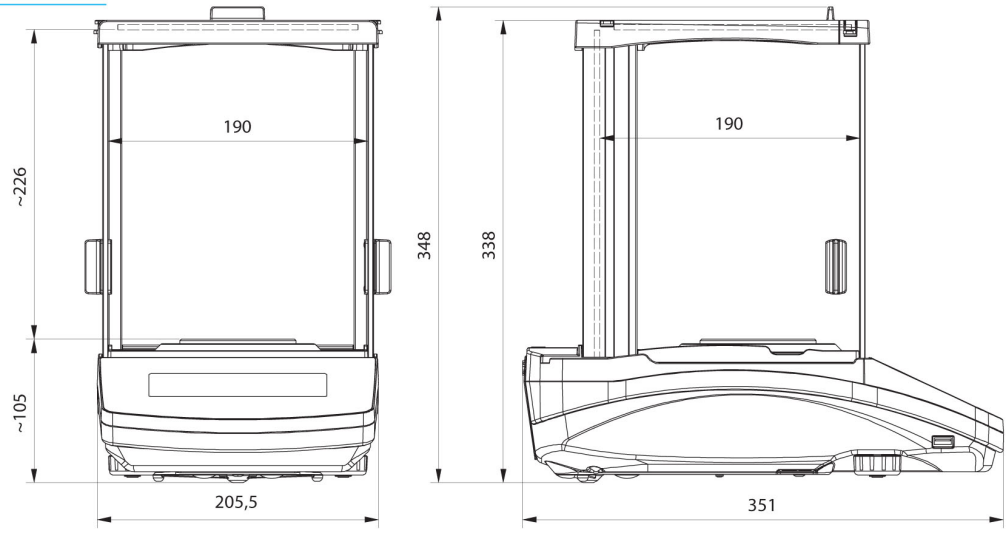

AS R2, AS R1 d = 0.1 mg