radwag.com

AS 120.R2 PLUS Bilancia analitica

More information on the website
radwag.com/it/info,w1,YXA

The drawings, photos and graphics used are for illustrative purposes only.

Foglio di calcolo

Parametri metrologici	
Capacita massima [Max]	120 g
Pesata minima	1 mg
Accuratezza	0,01 mg
Intervallo di verifica della bilancia [e]	1 mg
Intervallo di tara	-120 g
Ripetibilità standard [5% massimo]	0,012 mg
Ripetibilità standard [Max]	0,03 mg
Peso standard minimo (USP)	24 mg
Peso standard minimo (U = 1%, k = 2)	2,4 mg
Ripetibilità consentita [5% massimo]	0,02 mg
Ripetibilità consentita [Max]	0,05 mg
Linearita	±0,07 mg
Tempo di stabilizzazione	2 s
Calibrazione	internal (automatic)
Classe OIML	I

Parametri fisici	
Sistema di livellamento	manual
Display	LCD (backlit)
Porta della camera di pesatura	manual
Componenti del kit	Balance, weighing pan, weighing pan shield, centring ring, bottom cover, power supply, fabric dust cover.
Dimensioni del piatto di pesata	ø90 open-work pan + ø85 (option) mm
Dimensioni del pacco	545×455×575 mm
Peso netto	7,04 kg
Peso lordo	10 kg
Costruzione	
Punteggio IP	IP 43
Interfaccia di comunicazione	
Interfaccia	2×RS232[1], 2×USB-A (interchangeable), USB-B, Wi-Fi (option)
Parametri elettrici	
Alimentatore	Adapter: 100 – 240V AC 50/60Hz 0,6A; 12V DC 1,2A Balance: 12 – 15V DC 0,4A max
Massimo assorbimento elettrico	3 W
Environmental conditions	
Temperatura di lavoro	+10 ÷ +40 °C
Umidita atmosferica	40% ÷ 80%

* Wi-Fi® is a registered trademark of Wi-Fi® Alliance.

Extra payment for verification

Accessori

Tavoli antivibranti
Alimentatore
Cavo di alimentazione con spina per accendisigari
KIT determinazione della densita
cavo USB (connessione bilance - stampanti)
Tavolo di pesata professionale
Lettore di codici a barre
Stazione di lavoro per calibrazione pipette
Cavo seriale RS 232, RS 485
Display
Capottina protettiva per bilance
Recipienti per pesare
Ionizzatore anti statico
Stampanti di ricevuta
Cavo seriale RS 232, RS 485
Under-pan weighing
Cavo seriale RS 232 (connessione bilance - Stampanti)

Software

• RAD Key [WX-010-0005]
• „Alibi Reader" PC Software [WX-010-0114]
• Software „Development Studio" RADWAG [WX-010-0104]
• R Panel [WX-010-0187]
• R-LAB [WX-010-0080]

Device dimensions

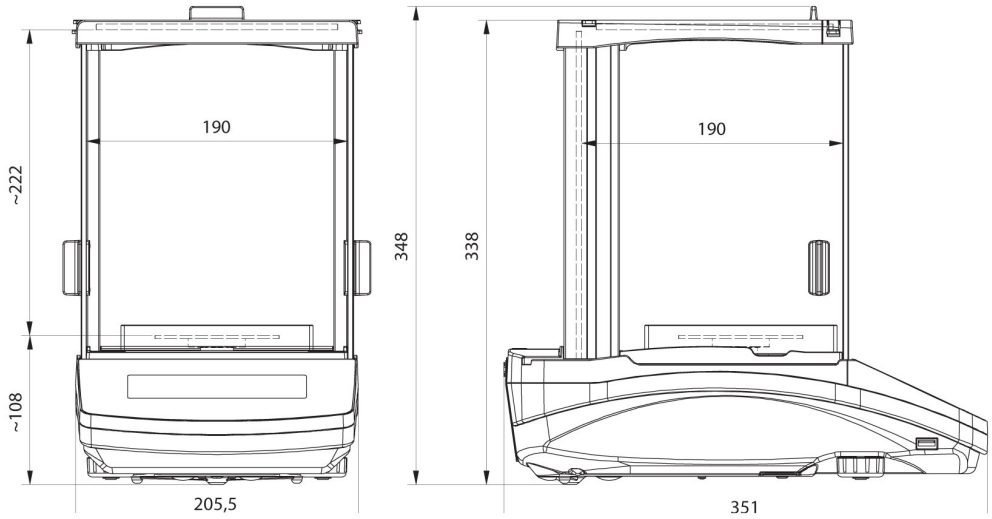

AS R2, d = 0.01 mg

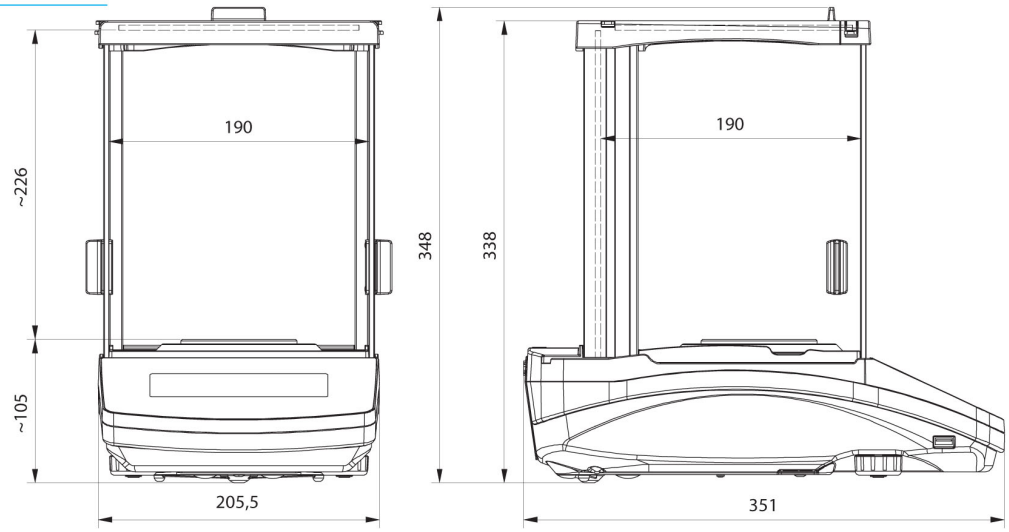

AS R2, AS R1 d = 0.1 mg