radwag.com

Bilancia multi funzione HX7.1,5.H1

More information on the website
radwag.com/it/info,w1,YR6

The drawings, photos and graphics used are for illustrative purposes only.

funzioni

- Dosing
- Percent Weighing
- Parts counting
- Formulation
- Replaceable unit
- ALIBI Memory

Foglio di calcolo

Parametri metrologici	
Capacita massima [Max]	1,5 kg
Pesata minima	10 g
Accuratezza	0,5 g
Intervallo di verifica della bilancia [e]	0,5 g
Intervallo di tara	-1,5 kg
Massima leggibilità per bilance non verificate	0,2 g
Classe OIML	III
Parametri fisici	
Display	7” graphic colour

Parametri fisici	
Dimensioni del piatto di pesata	150×200 mm
Dimensioni del pacco	310×370×460 mm
Peso netto	7,8 kg
Peso lordo	9,4 kg
Costruzione	
Punteggio IP	IP 67 construction, IP 66/68 indicator
Tastiera	membrane
Costruzione	Stainless steel AISI304
Materiale da pesata	Stainless steel AISI304
Interfaccia di comunicazione	
Interfaccia	RS232, USB-A, 4IN, 4OUT, Ethernet, Modbus RTU
Interfacce opzionali	USB (M12 4P), Ethernet, module RS485, module RS232, module Profibus (Dp SLAVE), PROFINET (RRJ45), EtherNet/IP (RRJ45), 12 IN, 12 OUT, 4-20mA, 0-10V
Parametri elettrici	
Alimentatore	100 – 240 V AC 50/60 Hz
Massimo assorbimento elettrico	25 W
Alimentatore opzionale	12-24V DC
Environmental conditions	
Temperatura di lavoro	-10 ÷ +40 °C
Temperatura di stoccaggio	-10 ÷ +50 °C
Umidita atmosferica	10% ÷ 80% RH no condensation
Indicatore	PUE HX7
Numero di pulsanti	22
Caratteristiche operative	
Numero massimo di piattaforme	2

Extra payment for verification

Accessori

Cavo seriale RS 232 (connessione bilance - Stampanti)
Banco a rulli
Cavo seriale RS 232 (connessione bilance - Stampanti ZEBRA)
Display
Alimentatore
cavo USB (connessione bilance - stampanti)
cavi IN/OUT
Lettore di codici a barre
Cavo seriale RS 232, RS 485
stampanti per etichette
Supporto, set di montaggio a muro e braccetti di montaggio
Tastiera, interruttori esterni
USB adatper
Stampanti di ricevuta
Moduli aggiuntivi della piattaforma
RS 232 – USB Converter
Moduli aggiuntivi

Software

• E2R Weighing [WX-010-0099]
• RAD Key [WX-010-0005]
• „Alibi Reader” PC Software [WX-010-0114]
• E2R Weighing Records [WX-010-0038]
• Editore di etichette R02 [WX-010-0094]
• R-LAB [WX-010-0080]

• Editore per sistemi di pesatura 2.1 [WX-010-0173]

• Software „Development Studio” RADWAG [WX-010-0104]

Device dimensions

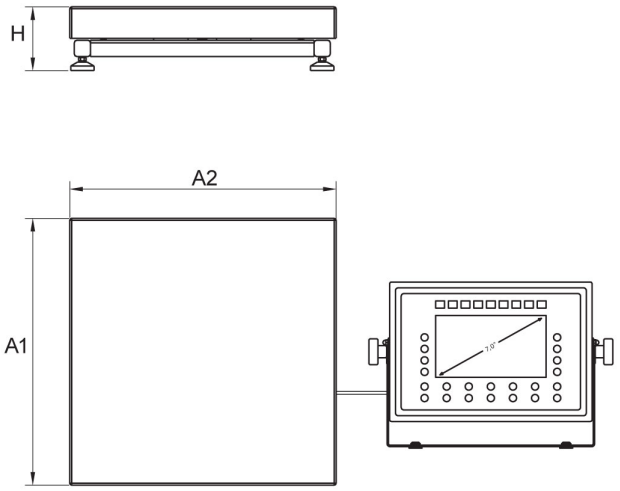

H Platform

	A1	A2	H
HX7.H1	200	150	85±3
HX7.H2	250	300	103±3
HX7.H3	410	410	98±2
HX7.H4	500	500	155±5
HX7.H3/5	400	600	155±5
HX7.H5	600	600	155±5
HX7.H6	800	800	135±5

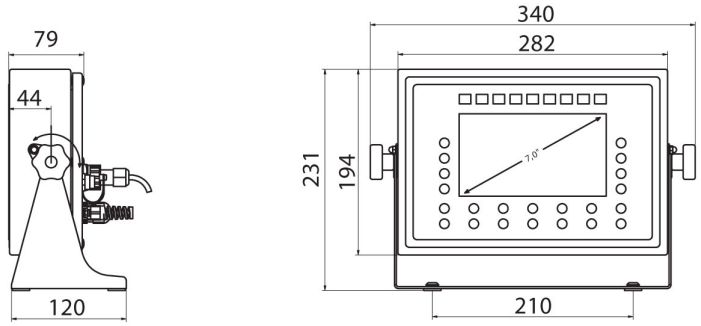

PUE HX7