radwag.com

Balanza de precisión WLC 1/10.X7

WL-227-0009

More information on the website
radwag.com/es/info,w1,XWS

The drawings, photos and graphics used are for illustrative purposes only.

Funciones

- Auto-prueba
- Dosificación
- Control más/menos
- Desviaciones porcentuales
- Contar piezas
- Cierre de la indicación máxima
- Recetas
- Medición en Newtons
- Estadísticas
- Controlador de peso
- Sensores infrarrojos
- Pesaje debajo del platillo
- Procedimientos GLP
- Pesar animales
- Determinación de densidad
- Monitoreo de las condiciones ambientales
- Unidades intercambiables
- Control estadístico de calidad
- Memoria Alibi
- Cooperación con tituladores
- Wi-Fi

Datos tecnicos

Parámetros metrológicos	
Maxima capacidad [Max]	10 kg
Legibilidad [d]	0,01 / 0,1 g

Parámetros metrológicos	
División de legalización [e]	-
Rango de tara	-10 kg
Repetibilidad	0,015 / 0,08 g
Linealidad	±0,03 / 0,3 g
Tiempo de estabilización	4 / 2 s
Calibración	externa
Paramètros físicos	
Sistema de nivelación	manual
Pantalla	7" gráfico color pantalla táctil
Elementos del set	Balanza, platillo, protección del platillo, pie de puesta a tierra ×1, pies ×3, adaptador de CA.
Dimensión de platillo	195×195 mm
Dimensiones de embalaje An x Pr x Al	430×270×190 mm
Masa neta	2,2 kg
Masa bruta	3,8 kg
Construcción	
Grado de protección	IP 43
Components and software	
Tamaño de base de datos	Productos, Usuarios, Embalaje, Clientes, Recetas, Informes de recetas, Condiciones ambientales, Pesajes, Memoria Alibi
Interface de comunicación	
Conectividad	2×RS232[1], USB-A, USB-B, Ethernet, Wi-Fi
Parámetros electricos	
Alimentacion	Adapter: 100 – 240V AC 50/60Hz 0,6A; 12V DC 1,2A Balanza: 10 – 15VDC 0,6A max
Condiciones ambientales	
Temperatura de trabajo	+10 – +40 °C

La repetibilidad se expresa como una desviación estándar de 10 posiciones de carga.
El tiempo de estabilización depende de las condiciones externas y la dinámica de colocar los pesos en el platillo; especificado para el perfil FAST.
[1] Los lectores de códigos de barras disponibles como accesorio cooperan con la balanza utilizando solo la interfaz RS232.

* Wi-Fi® is a registered trademark of Wi-Fi® Alliance.

Accesorios (Additional Fee)

Maletas para Básculas
Mesas antivibratil
Adaptadores de corriente
Cables RS 232 (Bascula a Impresora)
Cables de corriente desde mechero de automóvil
Cable USB (Bascula a Impresora)
Escáner de códigos de barra
Pasaje debajo del platillo
Cables RS 232, RS 485
KIT para determinar la densidad
Pantallas
Impresoras de recibos
Cables RS 232, RS 485
Protecciones de seguridad
Cables RS 232 (Bascula a Impresora)
Convertidor RS 232 a RS 485

Programas (Additional Fee)

- RAD Key [WX-010-0005]
- R-LAB [WX-010-0080]
- RADWAG Development Studio [WX-010-0104]
- Alibi Reader PC Software [WX-010-0114]
- Editor de Balanzas 2.1 [WX-010-0173]
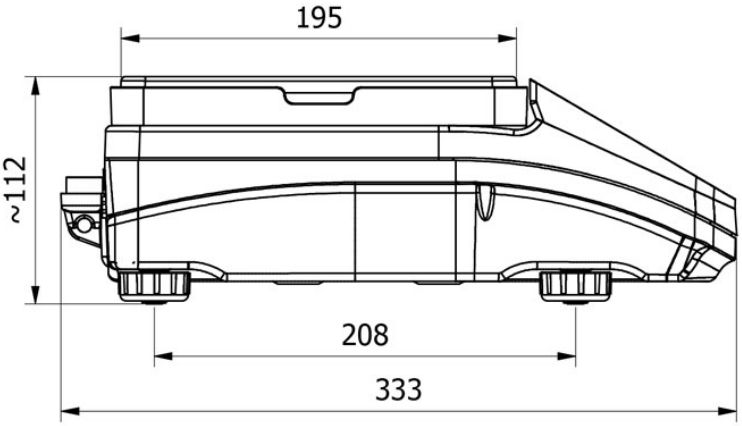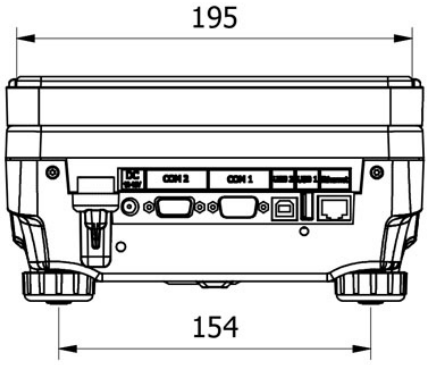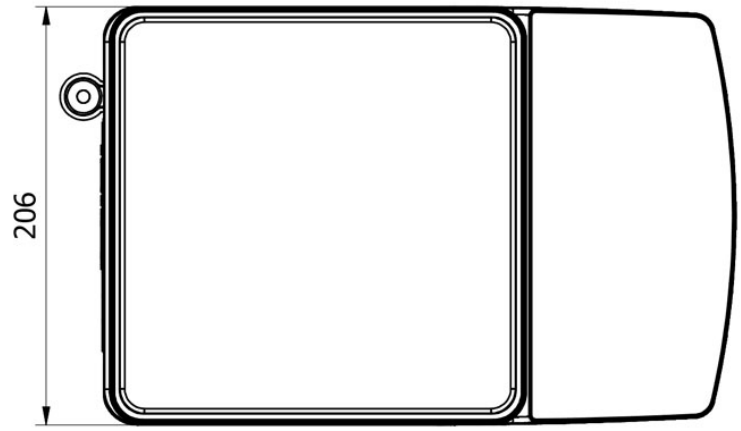
Dimensiones de aparato An x Pr x Al