radwag.com

Präzisionswaage WLC 20/A2

More information on the website
radwag.com/de/info,w1,XNJ

The drawings, photos and graphics used are for illustrative purposes only.

Funktionen

- Plus/Minus Control
- Percent Weighing
- Totalizing
- Parts counting
- Internal battery
- Peak hold
- Newton unit measurement

Technische Daten

Messtechnische Parameter	
Wägebereich [Max]	20 kg
Ziffernschritt [d]	0,1 g
Eichwert [e]	-
Tarierbereich	-20 kg
Wiederholbarkeit	0,1 g
Linearität	±0,3 g
Stabilisierungszeit	3 s
Justierung	extern

Physikalische Parameter	
Nivelliersystem	manuell
Display	LCD (hinterleuchtet)
Waagschale	195×195 mm
Verpackungsgröße	430×270×190 mm
Nettogewicht	2,63 kg
Bruttogewicht	3 kg
Konstruktion	
Schutzart	IP 43
Kommunikationsschnittstellen	
Schnittstellen	2×RS232, USB-A, USB-B
Elektrische Parameter	
Stromversorgung	Adapter: 100 – 240V AC 50/60Hz 0,6A; 12V DC 1,2A Waage: 10 – 15VDC 0,6A max
Akku-Betriebszeit	15 Stunden (mittlere Zeit)
Umgebungsbedingungen	
Umgebungstemperatur	+15 ÷ +30 °C
Relative Luftfeuchtigkeit	10% ÷ 85% RH ohne Kondensation

Wiederholbarkeit wird als Standardabweichung von 10 Wägezyklen ausgedrückt.
Die Stabilisierungszeit ist abhängig von den Umgebungsbedingungen und der Geschwindigkeit bei Auflegen der Last auf der Waagschale; für FAST-Profil definiert.

Zubehör

Waagenkoffer
Antivibrationstische
Netzteile
Kabel RS 232 (Waage – Drucker)
Anschlusskabel für Zigarettenanzünder
Displays
Unterflurwägung
Kabel RS 232, RS 485
Konverter RS 232 – Ethernet
Ausgang der Stromschnittstelle AP2-1
Kabel RS 232, RS 485
Konverter RS 232 – USB
Schutzhauben
Kabel RS 232 (Waage – Drucker)
Konverter RS 232 – RS 485
Thermische Drucker

Software

- RAD Key [WX-010-0005]
- Alibi Reader [WX-010-0114]
- Scale Editor 2.1 [WX-010-0173]
- R Panel [WX-010-0187]
- RLAB [WX-010-0080]

Abmessungen des Geräts

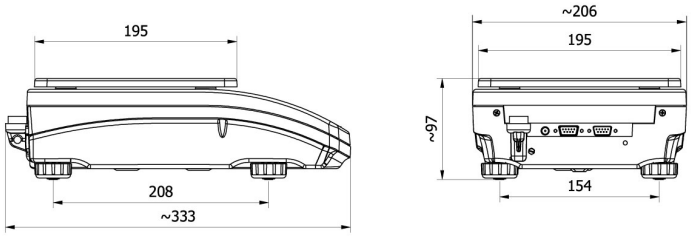

WLC A2

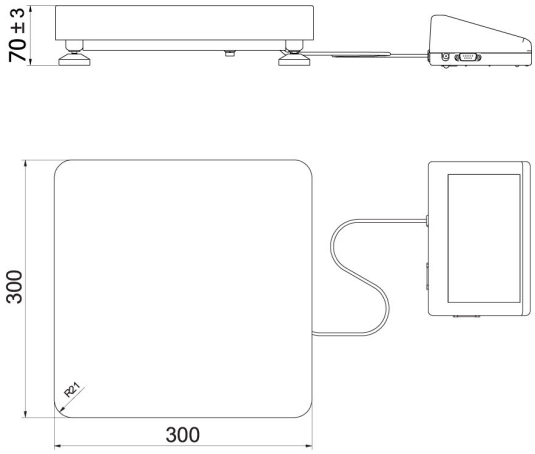

WLC F1/K

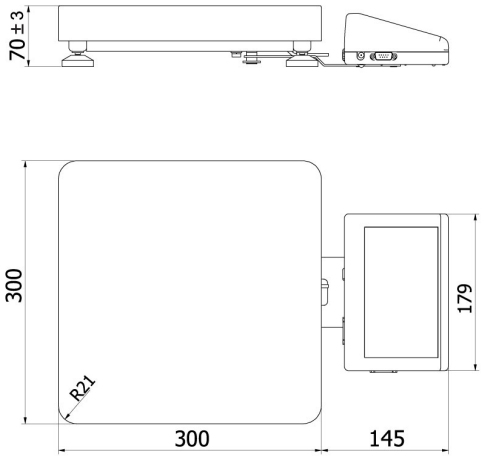

WLC F1/R

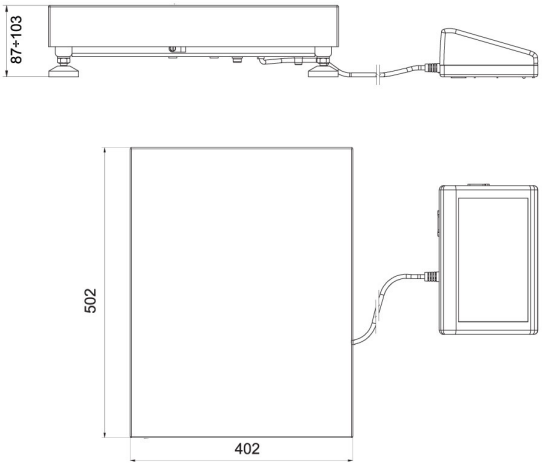

WLC C2/K

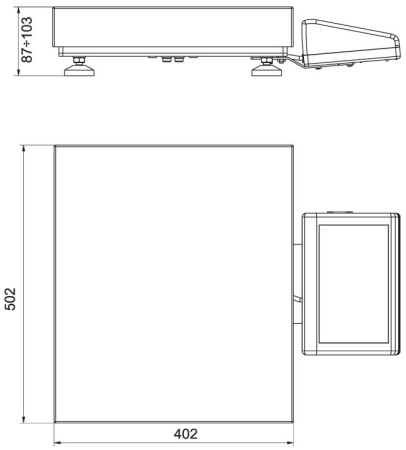

WLC C2/R