radwag.com

Präzisionswaage 5Y.20.PM

WL-224-0003

More information on the website
radwag.com/de/info,w1,XJ0

The drawings, photos and graphics used are for illustrative purposes only.

Funktionen

- Autotest
- Dosing
- Percent Weighing
- Parts counting
- Peak hold
- Formulation
- Newton unit measurement
- Statistics
- Checkweighing
- IR sensors
- Under-pan weighing
- GLP Procedures
- Animal weighing
- Pipettes Calibration
- Air density correction
- Density determination
- Differential weighing
- Ambient conditions monitoring
- Statistical Quality Control
- Packaged Goods Control
- ALIBI Memory
- Wi-Fi

Technische Daten

Messtechnische Parameter	
Wägebereich [Max]	20 kg
Min. Belastung	-

Messtechnische Parameter	
Ablesbarkeit [d]	0,01 g
Eichwert [e]	-
Tarierbereich	-20 kg
Standard Wiederholbarkeit [5% Max]	0,004 g
Standard Wiederholbarkeit [Max]	0,015 g
Min. Einwaage USP	8,2 g
Min. Einwaage (U=1%,k=2)	0,82 g
Linearität	±0,03 g
Stabilisierungszeit	1 s
Justierung	intern (automatisch)
OIML-Klasse	-
Physikalische Parameter	
Nivelliersystem	halbautomatisch – LevelSENSING
Display	10" grafisch farbiger Touchscreen
Lieferumfang	Präzisionswaage, Waagschale, Stoffabdeckung, Netzteil.
Waagschale	200×185 mm
Verpackungsgröße B x T x H	520×520×280 mm
Nettogewicht	12 kg
Bruttogewicht	14,2 kg
Konstruktion	
Schutzart	IP 43
Kommunikationsschnittstellen	
Schnittstellen	2×USB-A, USB-C, RS 232 (COM3), HDMI, Ethernet, Wi-Fi, Hotspot
Elektrische Parameter	
Stromversorgung	Adapter: 100 – 240V AC 50/60Hz 1A; 15V DC 2,4A Waage: 12 – 15V DC 1,6A max; 10–19W*
Umgebungsbedingungen	
Umgebungstemperatur	+10 – +40 °C

Wiederholbarkeit wird als Standardabweichung von 10 Wägezyklen ausgedrückt.
Die Stabilisierungszeit ist abhängig von den Umgebungsbedingungen und der Geschwindigkeit bei Auflegen der Last auf der Waagschale; für FAST-Profil definiert.
*Der Stromverbrauch hängt von der Terminalkonfiguration sowie der Anzahl und Art der angeschlossenen externen Geräte ab.

* Wi-Fi® is a registered trademark of Wi-Fi® Alliance.

Zubehör (Additional Fee)

MediaBox
RFID-Tag
Antivibrationstische
Netzteile
Unterflurwägung
Kabel RS 232, RS 485
Kabel RS 232, RS 485
Schutzhauben

Zusätzliche Module
Professionelle Wägestationen
Schutzhauben
Barcode-Scanner
Waagenkoffer
Wandhalterung, Stativ
Thermische Drucker
Fingerabdruck-Leser
Konverter RS 232 – USB

Software (Additional Fee)

- E2R Wägung [WX-010-0099]
- Etiketten-Editor R02 [WX-010-0094]
- Scale Editor 2.1 [WX-010-0173]
- E2R Evidenz [WX-010-0038]
- Radwag Remote Desktop [WX-010-0107]
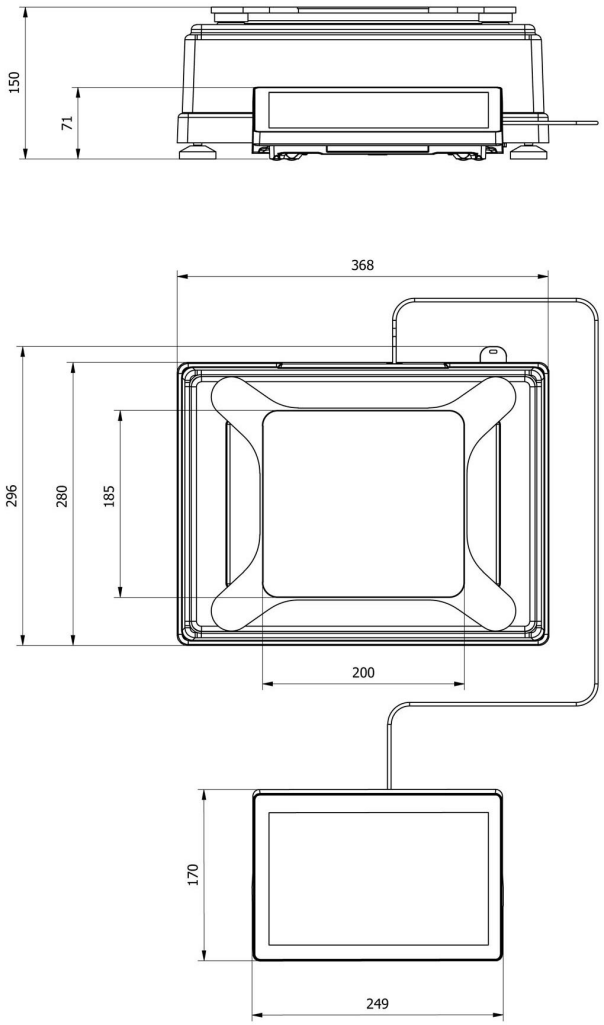
Abmessungen des Geräts B x T x H