radwag.com

Bilancia di precisione WLC 21.X7

WL-227-0012

More information on the website
radwag.com/it/info,w1,XFM

The drawings, photos and graphics used are for illustrative purposes only.

Funzioni

- Autotest
- Dosing
- Plus/Minus Control
- Percent Weighing
- Parts counting
- Peak hold
- Formulation
- Newton unit measurement
- Statistics
- Checkweighing
- IR sensors
- Under-pan weighing
- GLP Procedures
- Animal weighing
- Density determination
- Ambient conditions monitoring
- Replaceable unit
- Statistical Quality Control
- ALIBI Memory
- Mass for titrator
- Wi-Fi

Specifiche

Parametri metrologici	
Portata massima [Max]	21 kg
Divisione [d]	1 g

Parametri metrologici	
Intervallo di verifica della bilancia [e]	-
Campo di tara	-21 kg
Ripetibilita	0,8 g
Linearità	±3 g
Tempo di stabilizzazione	3 s
Calibrazione	external
Parametri fisici	
Sistema di livellamento	manual
Display	7" graphic colour touchscreen
Dimensione piatto	195×195 mm
Dimensioni del pacco L x P x A	430×270×190 mm
Peso net	2,2 kg
Peso lordo	3,8 kg
Costruzione	
Punteggio IP	IP 43
Components and software	
Capacita del database	Products, Users, Packaging, Customers, Formulations, Formulations reports, Ambient Conditions, Weighings, Alibi memory
Interfaccia di comunicazione	
Interfaccia	2×RS232[1], USB-A, USB-B, Ethernet, Wi-Fi
Parametri elettrici	
Alimentatore	Adapter: 100 – 240V AC 50/60Hz 0,6A; 12V DC 1,2A Balance: 10 – 15VDC 0,6A max
Environmental conditions	
Ambiente di lavoro	+10 – +40 °C

La ripetibilità è espressa come deviazione standard di 10 posizionamenti dello standard di massa.
Il tempo di stabilizzazione dipende dalle condizioni esterne e dalla dinamica di posizionamento del carico sul piatto; specificato per il profilo FAST.
[1]Gli lettori di codici a barre disponibili come accessorio funzionano con la bilancia utilizzando solo l'interfaccia RS232.

* Wi-Fi® is a registered trademark of Wi-Fi® Alliance.

Accessori (Additional Fee)

Contenitore per stoccaggio bilance
Tavoli antivibranti
Alimentatore
Cavo seriale RS 232 (connessione bilance - Stampanti)
Cavo di alimentazione con spina per accendisigari
cavo USB (connessione bilance - stampanti)
Lettore di codici a barre
Pesatura sottopensile
Cavo seriale RS 232, RS 485
KIT determinazione della densita
Display
Stampanti di ricevuta
Cavo seriale RS 232, RS 485
Capottina protettiva per bilance
Cavo seriale RS 232 (connessione bilance - Stampanti)
RS 232 – RS 485 Converter

Software (Additional Fee)

- RAD Key [WX-010-0005]
- R-LAB [WX-010-0080]
- Software „Development Studio” RADWAG [WX-010-0104]
- „Alibi Reader” PC Software [WX-010-0114]
- Editore per sistemi di pesatura 2.1 [WX-010-0173]
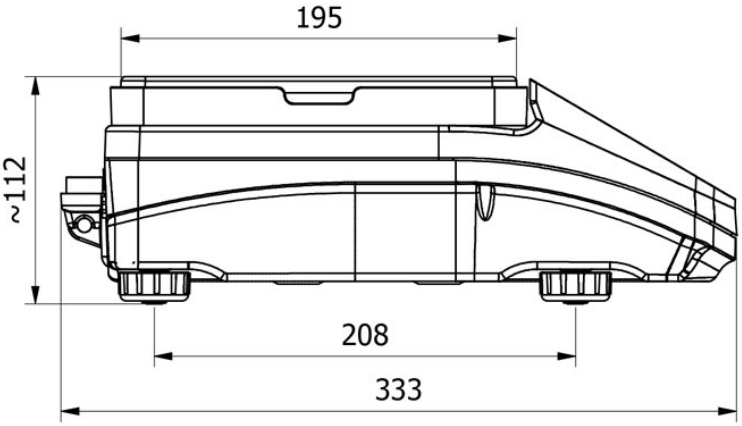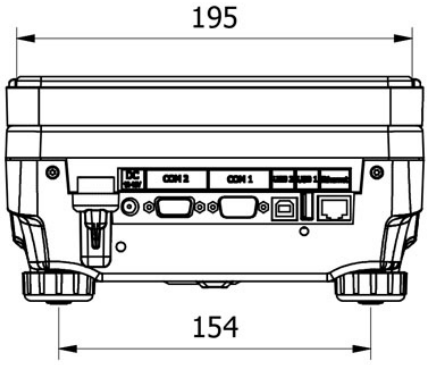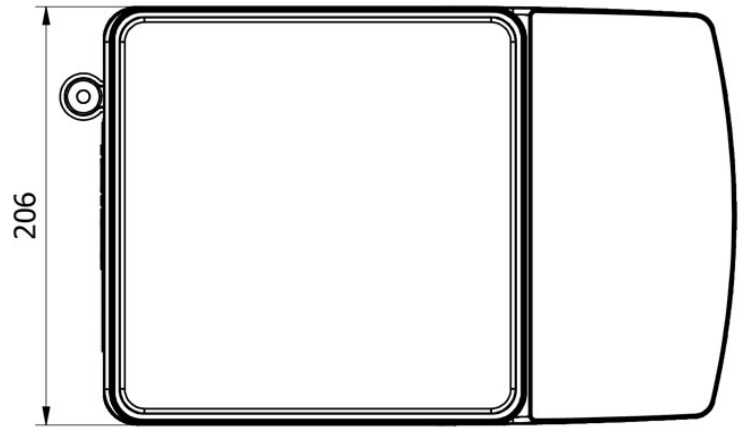
Device dimensions L x P x A