radwag.com

Präzisionswaage WLC 21.X7

WL-227-0012

More information on the website
radwag.com/de/info,w1,XFM

The drawings, photos and graphics used are for illustrative purposes only.

Funktionen

- Autotest
- Dosing
- Plus/Minus Control
- Percent Weighing
- Parts counting
- Peak hold
- Formulation
- Newton unit measurement
- Statistics
- Checkweighing
- IR sensors
- Under-pan weighing
- GLP Procedures
- Animal weighing
- Density determination
- Ambient conditions monitoring
- Replaceable unit
- Statistical Quality Control
- ALIBI Memory
- Mass for titrator
- Wi-Fi

Technische Daten

Messtechnische Parameter	
Wägebereich [Max]	21 kg
Ablesbarkeit [d]	1 g

Messtechnische Parameter	
Eichwert [e]	-
Tarierbereich	-21 kg
Wiederholbarkeit	0,8 g
Linearität	±3 g
Stabilisierungszeit	3 s
Justierung	extern
Physikalische Parameter	
Nivelliersystem	manuell
Display	7" grafisch farbiger Touchscreen
Waagschale	195×195 mm
Verpackungsgröße B x T x H	430×270×190 mm
Nettogewicht	2,2 kg
Bruttogewicht	3,8 kg
Konstruktion	
Schutzart	IP 43
Komponenten und Software	
Datenbankkapazität	Produkte, Benutzer, Verpackungen, Kunden, Rezepturen, Rezepturberichte, Umgebungsbedingungen, Wägungen, ALIBI-Speicher
Kommunikationsschnittstellen	
Schnittstellen	2×RS232[1], USB-A, USB-B, Ethernet, Wi-Fi
Elektrische Parameter	
Stromversorgung	Adapter: 100 – 240V AC 50/60Hz 0,6A; 12V DC 1,2A Waage: 10 – 15VDC 0,6A max
Umgebungsbedingungen	
Umgebungstemperatur	+10 – +40 °C

Wiederholbarkeit wird als Standardabweichung von 10 Wägezyklen ausgedrückt.
Die Stabilisierungszeit ist abhängig von den Umgebungsbedingungen und der Geschwindigkeit bei Auflegen der Last auf der Waagschale; für FAST-Profil definiert.
[1] Die als Zubehör erhältlichen Barcode-Scanner arbeiten mit der Waage nur über die RS232-Schnittstelle.

* Wi-Fi® is a registered trademark of Wi-Fi® Alliance.

Zubehör (Additional Fee)

Waagenkoffer
Antivibrationstische
Netzteile
Kabel RS 232 (Waage – Drucker)
Anschlusskabel für Zigarettenanzünder
USB-Kabel (Waage – Drucker)
Barcode-Scanner
Unterflurwägung
Kabel RS 232, RS 485
Dichtebestimmungsset
Displays
Thermische Drucker
Kabel RS 232, RS 485
Schutzhauben
Kabel RS 232 (Waage – Drucker)
Konverter RS 232 – RS 485

Software (Additional Fee)

- RAD Key [WX-010-0005]
- RLAB [WX-010-0080]
- RADWAG Development Studio [WX-010-0104]
- Alibi Reader [WX-010-0114]
- Scale Editor 2.1 [WX-010-0173]
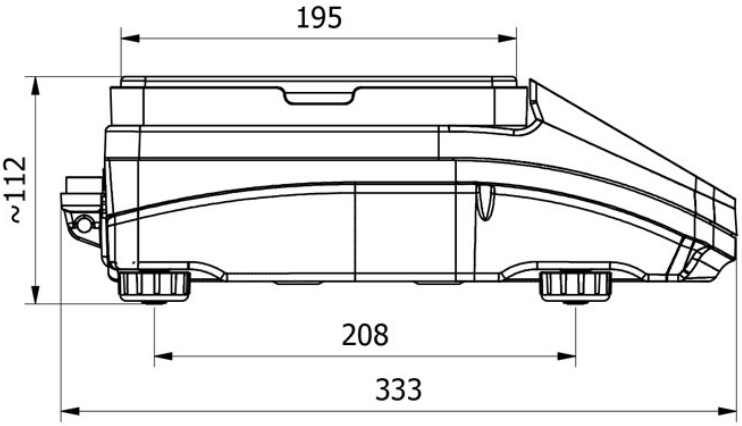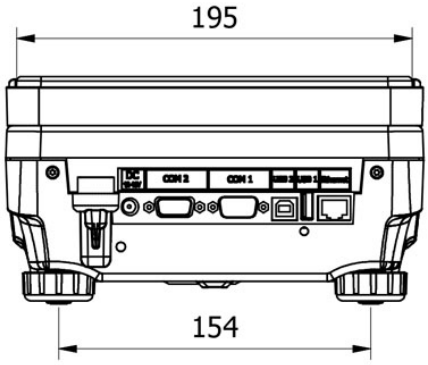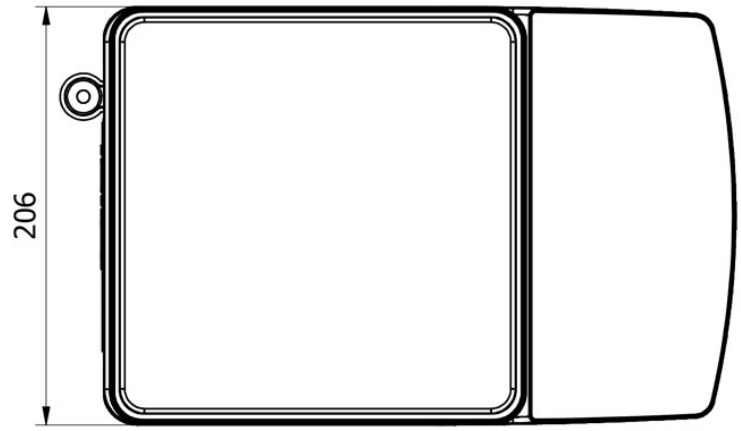
Abmessungen des Geräts B x T x H