radwag.com

# Massekomparator WAY 500.5Y.KO

WL-406-0041

More information on the website
radwag.com/de/info,w1,WUH

The drawings, photos and graphics used are for illustrative purposes only.

## Technische Daten

| Messtechnische Parameter | |
|---|---|
| E1 Kalibrierungsbereich | 200 – 500 g |
| E2 Kalibrierungsbereich | 10 – 500 g |
| F1 Kalibrierungsbereich | 500 mg – 500 g |
| F2 Kalibrierungsbereich | 1 mg – 500 g |
| M1 Kalibrierungsbereich | 1 mg – 500 g |
| M2 Kalibrierungsbereich | 1 mg – 500 g |
| Wägebereich [Max] | 520 g |
| Ablesbarkeit [d] | 0,01 mg |
| Standard Wiederholbarkeit [5% Max] | 0,01 mg |
| Standard Wiederholbarkeit [Max] | 0,02 mg |
| Garantierte Wiederholbarkeit | 0,035 mg |
| Linearität | ±0,12 mg |
| Außermittige Belastung (bei Prüflast) | 1d / 1 mm |
| Elektrischer Abgleichbereich | -10 g – +20 g |
| Stabilisierungszeit | 30 s |

| | |
|---|---|
| **Messtechnische Parameter** | |
| Justierung | intern |
| **Physikalische Parameter** | |
| Display | 10" grafisch farbiger Touchscreen |
| Waagschale | ø50 mm |
| Abmessungen Wägegerät | 385×215×525 mm |
| Abmessungen Bedieneinheit | 249×170×72 mm |
| Abmessungen Windschutzschrank | 560×300×665 mm |
| Verpackungsgröße B x T x H | 945×820×1260 mm |
| Abmessungen Verpackung Windschutz | 820×850×630 mm |
| Nettogewicht | 37,5 kg |
| Bruttogewicht | 57,5 kg |
| **Konstruktion** | |
| Ballastgewichte | intern (automatische) |
| Externe Ballastgewichte | 30 g, 2×10 g |
| **Kommunikationsschnittstellen** | |
| Schnittstellen | 2×USB-A, USB-C, RS 232 (COM3), HDMI, Ethernet, Wi-Fi, Hotspot |
| **Umgebungsbedingungen** | |
| Umgebungstemperatur | +15 – +30 °C |
| Änderungsgeschwindigkeit Temperatur | ±0,5 °C / 12 h (±0,3 °C / 4 h) |
| Relative Luftfeuchtigkeit | 40% – 60% |
| Änderungsgeschwindigkeit relative Luftfeuchtigkeit | ±3% / 4 h |

**Die Wiederholbarkeit** wird als Standardabweichung ausgedrückt, die für 6 ABBA-Messzyklen berechnet und experimentell unter den im OIML-Dokument R111 (Tabelle C.1) für die Kalibrierung von Prüfewichten der Klasse E1 angegebenen Umgebungsbedingungen ermittelt wurde.

* Wi-Fi® is a registered trademark of Wi-Fi® Alliance.

# Zubehör (Additional Fee)

Selbstzentrierende Hängewaagschale für manuellen Massekomparator WAY 5Y.KO
RFID-Tag
Antivibrationstische
Zusätzliche Module
Schutzhauben
Barcode-Scanner
Kabel RS 232, RS 485
Etikettendrucker
Umgebungsbedingungen-Messgeräte THBR 2.0 System
Thermische Drucker
Fingerabdruck-Leser
Kabel RS 232, RS 485
Kabel RS 232 (Waage – Drucker)

# Software (Additional Fee)

- RAD Key [WX-010-0005]
- System RMCS [WX-010-0048]
- RMCS Lite [WX-010-0164]

# Abmessungen des Geräts B x T x H

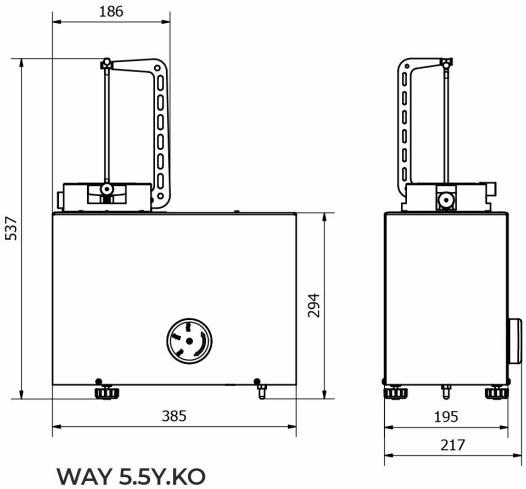


WAY 5.5Y.KO

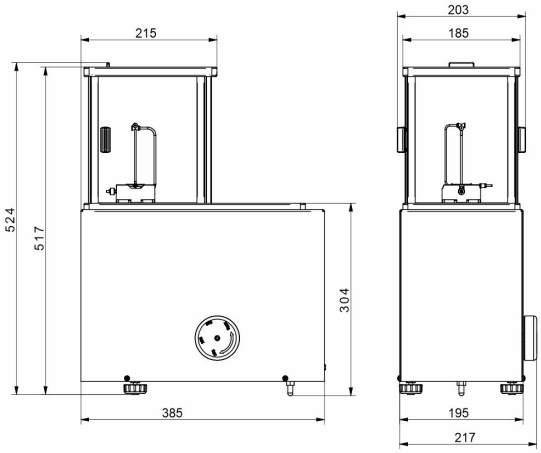


WAY 100.5Y.KO

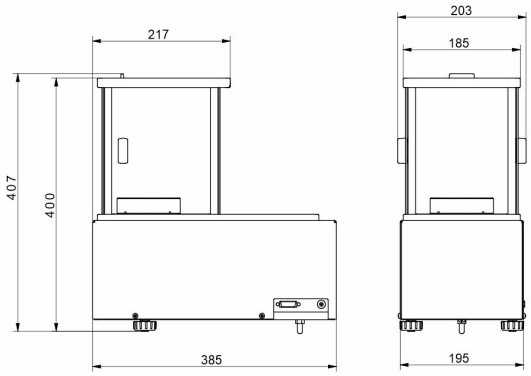


WAY 1200.5Y.KO

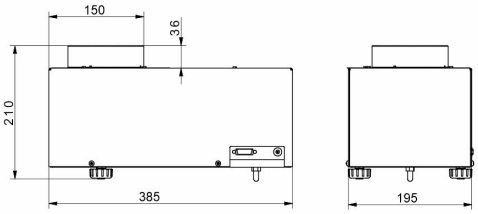


WAY 5100.5Y.KO