radwag.com

Comparador de massa WAY 500.5Y.KO

WL-406-0041

More information on the website
radwag.com/br/info,w1,WUH

The drawings, photos and graphics used are for illustrative purposes only.

Ficha Técnica

Parâmetros metrológicos	
Faixa de calibração E1	200 – 500 g
Faixa de calibração E2	10 – 500 g
Faixa de calibração F1	500 mg – 500 g
Faixa de calibração F2	1 mg – 500 g
Faixa de calibração M1	1 mg – 500 g
Faixa de calibração M2	1 mg – 500 g
Capacidade máxima [máx]	520 g
Resolução [d]	0,01 mg
Repetibilidade padrão [5% máx.]	0,01 mg
Repetibilidade padrão [Máx.]	0,02 mg
Repetibilidade permitida	0,035 mg
Linearidade	±0,12 mg
Excentricidade (carga testada)	1d / 1 mm
Faixa de compensação elétrica	-10 g – +20 g
Tempo de estabilização	30 s

Parâmetros metrológicos	
Ajuste	interna
Parâmetros físicos	
Display	10" gráfico colorida tela touchscreen
Dimensões até prato de pesagem	ø50 mm
Dimensões até dispositivo de pesagem	385×215×525 mm
Dimensões até despositivo de controle	249×170×72 mm
Dimensões até protetor de vento	560×300×665 mm
Dimensões da embalagem L x P x A	945×820×1260 mm
Tamanho da embalagem da câmara	820×850×630 mm
Peso líquido	37,5 kg
Peso bruto	57,5 kg
Construção	
Pesos suplementares	interna (automático)
Pesos suplementares externos	30 g, 2×10 g
Interface de comunicação	
Interface de comunicação	2×USB-A, USB-C, RS 232 (COM3), HDMI, Ethernet, Wi-Fi, Hotspot
Condições ambientais	
Temperatura de operação	+15 – +30 °C
Taxa de mudança de temperatura operacional	±0,5 °C / 12 h (±0,3 °C / 4 h)
Umidade relativa	40% – 60%
Taxa de mudança de umidade relativa	±3% / 4 h

* Wi-Fi® is a registered trademark of Wi-Fi® Alliance.

Acessórios (Additional Fee)

Prato de pesagem autocentrante suspenso para comparador de massa manual WAY 5Y.KO
Etiquetas RFID
Mesas antivibração
Capa protetora para balanças
!Leitores de código de barras
RS 232, RS 485 cabos
Impressoras de etiquetas
!Sistema THBR 2.0 - Monitoramento das condições ambientais
Impressora de recibos
Leitor de impressão digital
RS 232, RS 485 cabos
Módulos adicionais
Cabos RS 232 (plataforma - impressora)

Software (Additional Fee)

• RAD Key [WX-010-0005]
• Gerenciamento de rede do Sistema RMCS do processo de calibração [WX-010-0048]
• RMCS Lite [WX-010-0164]

Dimensões do dispositivo L x P x A

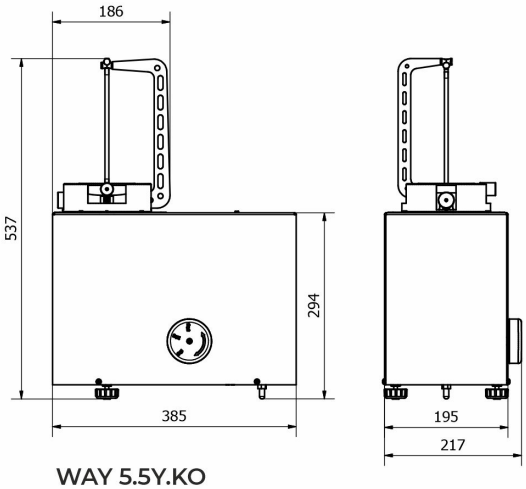

WAY 5.5Y.KO

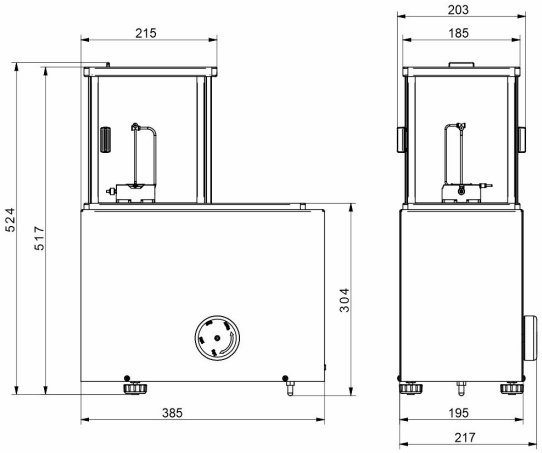

WAY 100.5Y.KO

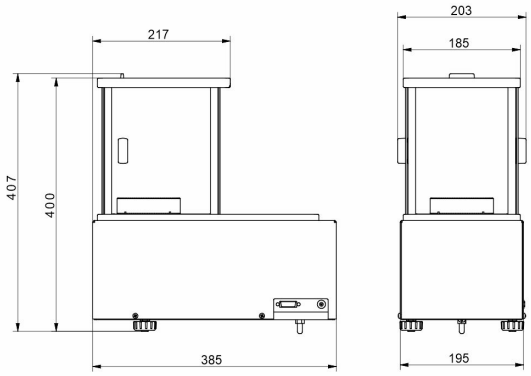

WAY 1200.5Y.KO

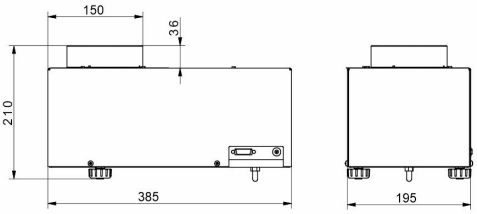

WAY 5100.5Y.KO