radwag.com

WLY 6/F1/K 上皿天秤

WL-219-0032

More information on the website
radwag.com/ja/info,w1,W8K

The drawings, photos and graphics used are for illustrative purposes only.

機能

- Dosing
- Labelling
- Plus/Minus Control
- Percent Weighing
- Totalizing
- Parts counting
- Peak hold
- Formulation
- Newton unit measurement
- Statistics
- Checkweighing
- IR sensors
- Animal weighing
- Differential weighing
- ALIBI Memory

データシート

計測パラメータ	
最大ひょう量 [Max]	6 kg
最小荷重	5 g
最小表示 [d]	0,1 g
法定計量時の単位 [e]	1 g
風袋範囲	-6 kg
繰返し性	0,1 g

計測パラメータ	
直線性	±0,1 g
安定化時間	3 s
OIMLクラス	II
物理的パラメータ	
レベリングシステム	**自動センタリング**
計量皿寸法	300×300 mm
梱包寸法	570×390×170 mm
正味重量	5,2 kg
総重量	6 kg
工事中	
保護クラス	IP 43
通信インターフェース	
通信インターフェース	2×RS232, 2×USB-A, Ethernet, 4 IN / 4 OUT (OUT), Wi-Fi
電気的パラメータ	
電源	Adapter: 100 – 240V AC 50/60Hz 1A; 15V DC 2,4A : 10 – 28V DC 1A max
環境条件	
動作温度	+15 – +30 °C
保管温度	-25 – +70 °C
相対湿度	10% – 85% RH 最大距離

* Wi-Fi® is a registered trademark of Wi-Fi® Alliance.

アクセサリ (Additional Fee)

防振台
トランスポンダー式カードリーダー
電源アダプタ
RS 232 ケーブル (はかり - プリンタ)
シガーライターソケット電源ケーブル
バーコードスキャナ
底部吊り下げ計量
RS 232、RS 485 ケーブル
ラベルプリンタ
追加モジュール
ディスプレイ
IN/OUT ケーブル
キーパッド、外部スイッチ
スタンド、壁取り付けキット、取り付けブラケット
レシートプリンタ
F1 級分銅 - 調整室なしノブ型分銅、セット
AP2-1 電流ループユニット
RS 232、RS 485 ケーブル
追加計量プラットフォームモジュール
RS 232 – USB コンバータ
RS 232 ケーブル (はかり - プリンタ)

ソフトウェア (Additional Fee)

- E2R Weighing（計量） [WX-010-0099]
- E2R Weighing Records（計量記録） [WX-010-0038]
- Audit Trail Reader（監査証跡） [WX-010-0186]
- RADWAG Remote Desktop [WX-010-0107]
- Scale Editor 2.1 [WX-010-0173]
- E2R Formulations（調合管理） [WX-010-0043]
- RAD Key [WX-010-0005]
- Label Editor R02 [WX-010-0094]
- R-Lab [WX-010-0080]
- RADWAG Development Studio [WX-010-0104]

デバイスの寸法

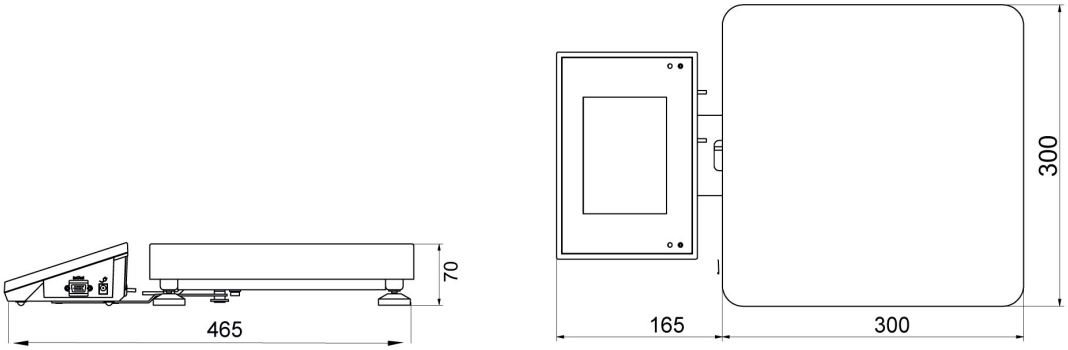

F1 version

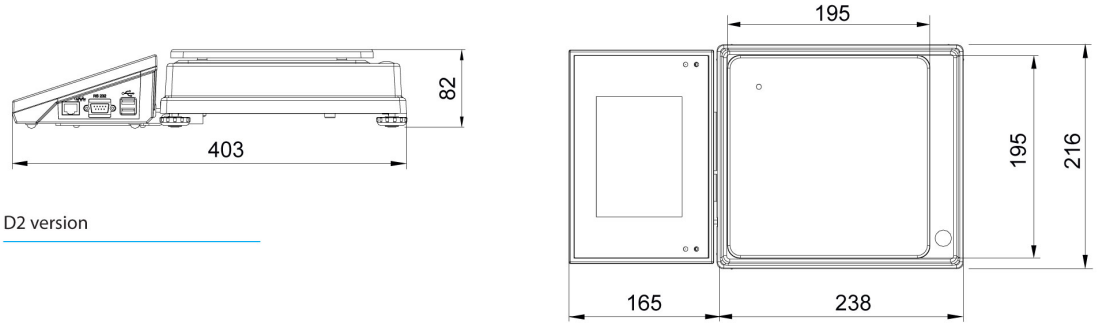

D2 version

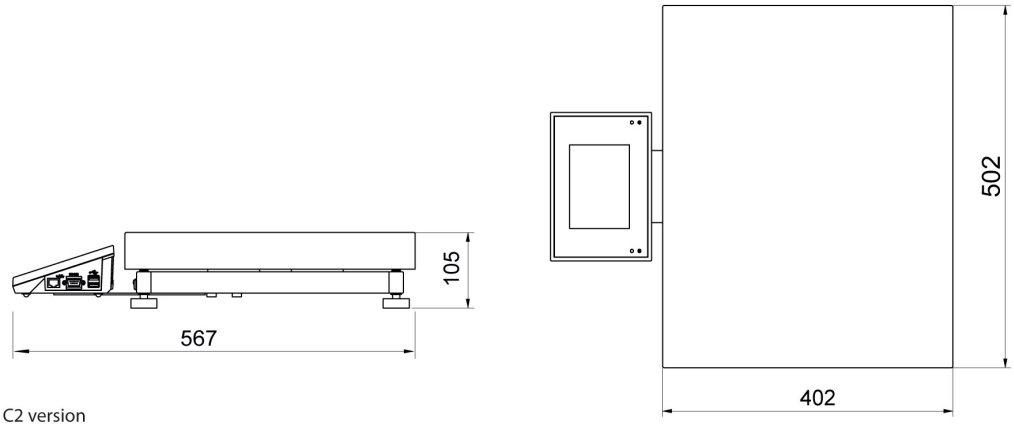

C2 version