radwag.com

Piattaforma PL.300.1.HRP.EX.H

WX-009-0286

More information on the website
radwag.com/it/info,w1,VFW

The drawings, photos and graphics used are for illustrative purposes only.

Specifiche

Parametri metrologici	
Portata massima [Max]	300 kg
Intevallo di precarico	60 kg
Divisione [d]	1 g
Campo di tara	-300 kg
Ripetibilita	3 g
Linearità	±6 g
Calibrazione	internal (automatic)
Parametri fisici	
Lunghezza del cavo	10 m
Dimensione piatto	1000×800 mm
Dimensioni del pacco L x P x A	1200×1000×436 mm
Peso net	126 kg
Peso lordo	160 kg

Costruzione	
Punteggio IP	IP 66 / 67
Certificazione ATEX	II 3G Ex ic IIC T4 Gc II 3D Ex ic IIIC T60ºC Dc
Certificazione IECEx	Ex ic IIC T4 Gc Ex ic IIIC T60ºC Dc
Costruzione	Stainless steel AISI304
Materiale da pesata	Stainless steel AISI304
Interfaccia di comunicazione	
Interfaccia	RS485
Parametri elettrici	
Alimentatore	100 – 240 V AC 50/60 Hz
Environmental conditions	
Ambiente di lavoro	+10 – +40 °C
Umidità relativa	15% – 80%

Accessori (Additional Fee)

Terminale di pesata PUE HX5.EX
Alimentatore a sicurezza intrinseca per bilance EX per alimentare il misuratore PUE HX5.EX

Stampanti di ricevuta

Software (Additional Fee)

• MWMH Manager [WX-010-0103]
• Software „Development Studio" RADWAG [WX-010-0104]

• RAD Key [WX-010-0005]

Device dimensions L x P x A

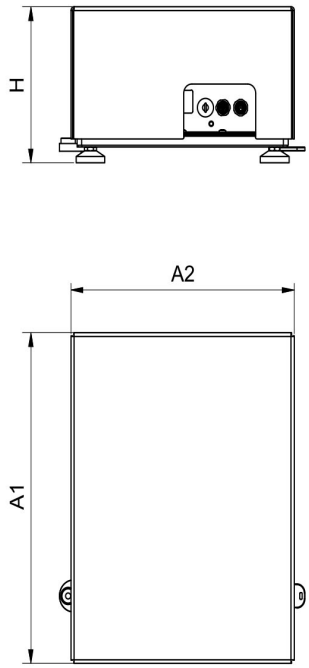

PL.16 - 32.HRP.H

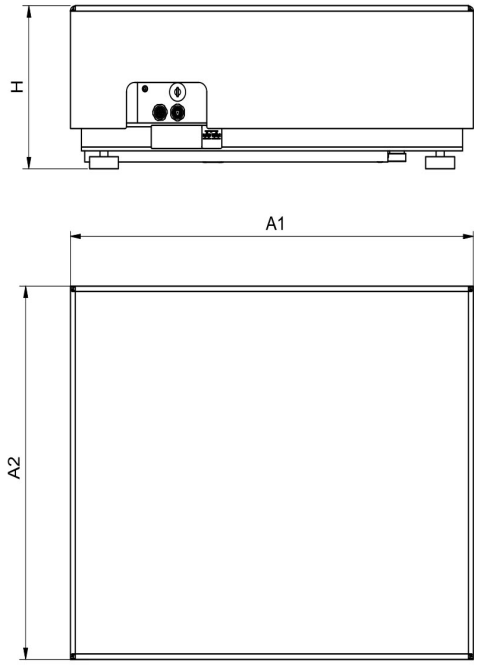

PL.62-2000.HRP.H

Scale type	A1	A2	H
PL.(16-32).HRP.H	360	280	180±5
PL.(62-150).HRP.H	500	400	180±5
PL.150.2.HRP.H	500	500	180±5
PL.(150.1-300).HRP.H	800	600	180±5
PL.(300.1-1100).HRP.H	1000	800	180±5
PL.(2000).HRP.H	1250	1000	180±5

Dimensions in mm