radwag.com

Balanza de alta resolución HY10.150.2.HRP

WP-330-1016

More information on the website
radwag.com/es/info,w1,V0J

The drawings, photos and graphics used are for illustrative purposes only.

Funciones

- Dosificación
- Etiquetado
- Control más/menos
- Desviaciones porcentuales
- Resumiendo pesajes
- Contar piezas
- Cierre de la indicación máxima
- Recetas
- Medición en Newtons
- Estadísticas
- Controlador de peso
- Procedimientos GLP
- Pesar animales
- Pesaje diferencial
- Unidades intercambiables
- Control estadístico de calidad
- Memoria Alibi
- Transacciones

Datos tecnicos

Parámetros metrológicos	
Maxima capacidad [Max]	150 kg
Minima capacidad	50 g
Precarga	30 kg

Parámetros metrológicos	
Legibilidad [d]	1 g
Rango de tara	-150 kg
Repetibilidad	0,6 g
Linealidad	±3 g
Tiempo de estabilización	3 s
Calibración	interna (automatica)
Paramètros físicos	
Pantalla	10,1" gráfico color pantalla táctil
Dimensión de platillo	500×500 mm
Dimensiones de embalaje An x Pr x Al	1000×800×307 mm
Masa neta	71,5 kg
Masa bruta	119 kg
Construcción	
Grado de protección	IP 66 / 67 construcción, IP 66 / 67 / 69 terminal
Construcción	de acero con recubrimiento en polvo St3S
Material del platillo	Acero inoxidable AISI304
Interface de comunicación	
Conectividad	2×RS232, 2×USB-A, Ethernet, 4 IN / 4 OUT (digitales)
Interfaces opcionales	módulo Wi-Fi 802.11 b/g/n, módulo Profibus (DP SLAVE), módulo RS485, módulo PROFINET (RJ45), modulo de salida analógica (4-20mA, 0-20mA, 0-10V) , 12IN / 12OUT (IN – 5-24 VDC, OUT – max 30 VDC, 0,5 ADC)
Parámetros electricos	
Alimentacion	100 – 240 V AC 50/60 Hz
Condiciones ambientales	
Temperatura de trabajo	+10 – +40 °C
Humedad relativa de aire	15% – 80%

Repetibilidad se expresa como una desviación estándar de 10 posiciones de carga.
Humedad relativa del aire en condiciones sin condensación.
Tiempo de estabilización en condiciones ambientales óptimas.

* Wi-Fi® is a registered trademark of Wi-Fi® Alliance.

Accesorios (Additional Fee)

Lector de tarjetas transpondedor
Cables RS 232 (Bascula a Impresora ZEBRA)
Cables RS 232 (Bascula a Impresora)
Cables de corriente (Bascula a Ethernet)
Pantallas
Cables RS 232, RS 485
Cables Entradas/Salidas
Soportes, brazos
Teclado, manipuladores
Impresoras de recibos
Cable USB (Bascula a Impresora)
Módulos adicionales de la plataforma
Módulos adicionales

Programas (Additional Fee)

- E2R Pesajes [WX-010-0099]
- E2R Registro [WX-010-0038]
- Editor de Etiquetas R02 [WX-010-0094]
- Editor de Balanzas 2.1 [WX-010-0173]
- E2R Recetas [WX-010-0043]
- Audit Trail Reader [WX-010-0186]
- RADWAG Remote Desktop [WX-010-0107]

Dimensiones de aparato An x Pr x Al

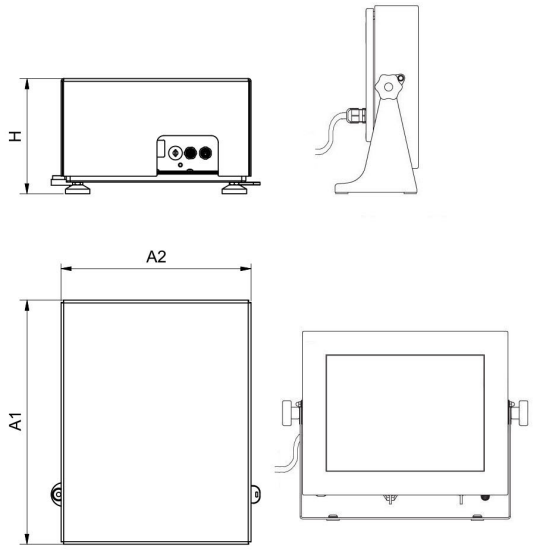

HY10.16 - 32.HRP

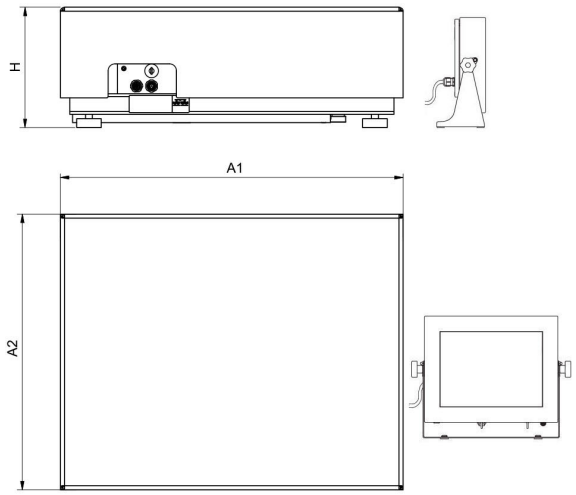

HY10.HRP

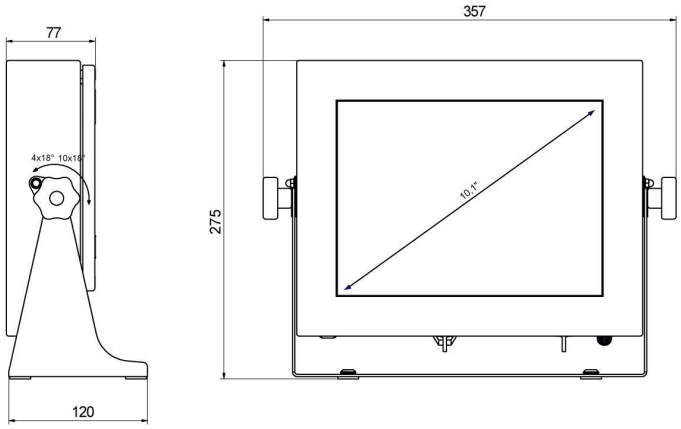

PUE HY10

Scale type	A1	A2	H
HY10.(16-32).HRP	360	280	180±5
HY10.(62-150).HRP	500	400	180±5
HY10.150.2.HRP	500	500	180±5
HY10.(150.1-300).HRP	800	600	180±5
HY10.(300.1-1100).HRP	1000	800	180±5
HY10.(2000).HRP	1250	1000	180±5

Dimensions in mm