radwag.com

PM02.EX-2-2 fuente de alimentación con seguridad intrínseca para balanzas EX

WX-004-0258

More information on the website
radwag.com/es/info,w1,UFX

The drawings, photos and graphics used are for illustrative purposes only.

Datos tecnicos

Paramètros físicos	
Longitud del cable	10 m
Dimensiones de aparato An x Pr x Al	216×174×64 mm
Construcción	
Grado de protección	IP 66 / 68
Certificación ATEX	II (2)G [Ex ib Gb] IIC II (2)D [Ex ib Db] IIIC
Chasis	Acero inoxidable
Trabajando en zonas	-
Parámetros electricos	
Alimentacion	100 – 240 V AC 50/60 Hz
Consumo máximo de potencia	15 W
Condiciones ambientales	
Temperatura de trabajo	-20 – +40 °C
Temperatura de almacenamiento	-20 – +60 °C

Condiciones ambientales	
Humedad relativa de aire	10% – 85% RH sin condensación

Trabaja con (Additional Fee)

Plataformas de acero inoxidable HRP EX.H
Plataformas pintadas de polvo HRP
Plataformas de acero inoxidable HRP.H
Plataformas pintadas de polvo HRP EX

Dimensiones de aparato An x Pr x Al

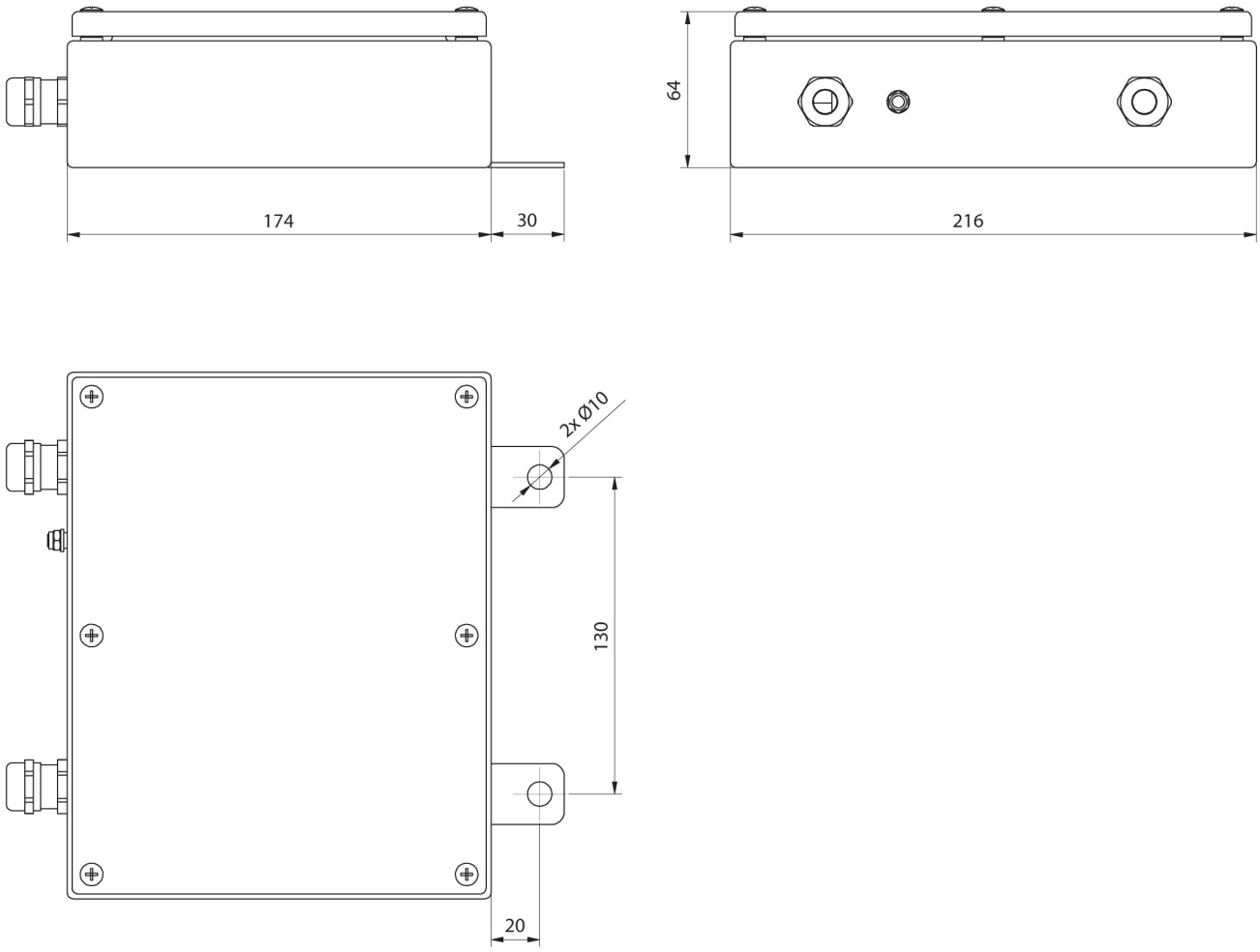

PM01.EX