radwag.com

Multifunktionswaage CY10.1,5.D2.K.M3

WP-125-0002

More information on the website
radwag.com/de/info,w1,UBJ

The drawings, photos and graphics used are for illustrative purposes only.

Funktionen

- Dosing
- Percent Weighing
- Parts counting
- Peak hold
- Formulation
- IR sensors
- Animal weighing
- Statistical Quality Control
- Wi-Fi

Technische Daten

Messtechnische Parameter	
Wägebereich [Max]	1,5 kg
Min. Belastung	10 g
Ablesbarkeit [d]	0,5 g
Eichwert [e]	0,5 g
Tarierbereich	-1,5 kg
Max Ablesbarkeit [d] bei nicht geeichter Waage	0,05 g
Stabilisierungszeit	2 s

Messtechnische Parameter	
Justierung	extern
OIML-Klasse	III
Physikalische Parameter	
Nivelliersystem	manuell
Display	10" grafisch farbiger Touchscreen
Kabellänge	1 m
Waagschale	195×195 mm
Verpackungsgröße B x T x H	530×310×150 mm
Nettogewicht	3,7 kg
Bruttogewicht	4,6 kg
Konstruktion	
Schutzart	IP 43
Gehäuse	Metall + ABS
Kommunikationsschnittstellen	
Schnittstellen	2×USB-A, USB-C, RS 232 (COM3), HDMI, Ethernet, Wi-Fi, Hotspot
Elektrische Parameter	
Stromversorgung	Adapter: 100 – 240V AC 50/60Hz 1A; 15V DC 2,4A Waage: 12 – 15V DC 1,6A max; 10–19W*
Umgebungsbedingungen	
Umgebungstemperatur	-10 – +40 °C
Lagertemperatur	-25 – +70 °C
Mehrbereich	JA
Besonderheiten	
Max. Anzahl der Plattformen	max.2

Die Stabilisierungszeit ist abhängig von den Umgebungsbedingungen und der Geschwindigkeit bei Auflegen der Last auf der Waagschale; für FAST-Profil definiert.
*Der Stromverbrauch hängt von der Terminalkonfiguration sowie der Anzahl und Art der angeschlossenen externen Geräte ab.

* Wi-Fi® is a registered trademark of Wi-Fi® Alliance.

Additional fee for verification

Zubehör (Additional Fee)

MediaBox
1-Sensor Plattformen Stahl lackiert
RFID-Tag
Netzteile
Modul für zusätzliche Wägeplattformen
4-Sensor Plattformen Stahl lackiert
Zusätzliche Module
1-Sensor Plattformen im Kunststoffgehäuse
Schutzhauben
Barcode-Scanner
Etikettendrucker
Kabel RS 232, RS 485
Fingerabdruck-Leser
Konverter RS 232 – USB
Thermische Drucker

Software (Additional Fee)

- E2R Wägung [WX-010-0099]
- RAD Key [WX-010-0005]
- Radwag Remote Desktop [WX-010-0107]
- E2R Evidenz [WX-010-0038]
- Etiketten-Editor R02 [WX-010-0094]
- Scale Editor 2.1 [WX-010-0173]
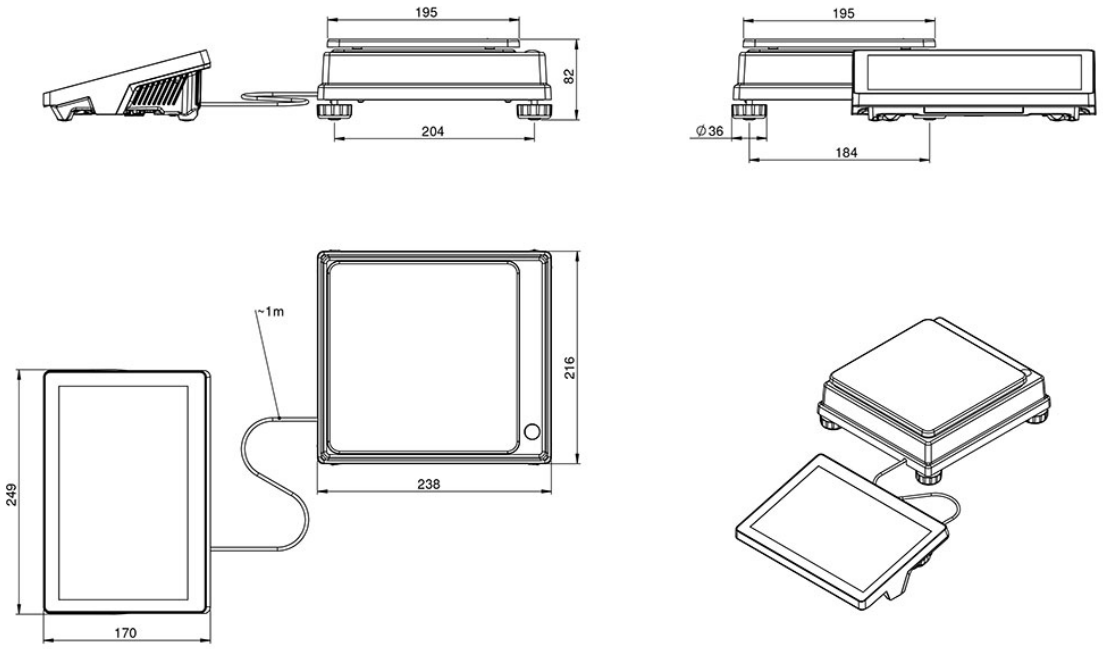
Abmessungen des Geräts B x T x H