radwag.com

Balance de précision CY10.60.C2.K.M2

WL-225-0013

More information on the website
radwag.com/fr/info,w1,U71

The drawings, photos and graphics used are for illustrative purposes only.

Fonctions

- Dosing
- Percent Weighing
- Parts counting
- Peak hold
- Formulation
- IR sensors
- Animal weighing
- Statistical Quality Control
- Wi-Fi

Paramètres Techniques

Paramètres métrologiques	
Capacité maximale [Max]	60 kg
Capacité minimale [Min]	50 g
Précision de lecture [d]	1 g
Échelon de légalisation [e]	10 g
Étendue de tare	-60 kg
Répétabilité	1,5 g
Linéarité	±3 g

Paramètres métrologiques	
Temps de stabilisation	3 s
Ajustage	externe
Classe de précision OIML	II
Paramètres physiques	
Système de nivellement	manuel
Afficheur	10" graphique couleurs écran tactile
Longueur de câble	2,5 m
Dimension du plateau	400×500 mm
Dimensions de colis L x P x H	720×620×210 mm
Masse nette	13,5 kg
Masse brute	16 kg
Construction	
Degré de protection	IP 43
Boîtier	métal + ABS
Interface de Communication	
Interface de Communication	2×USB-A, USB-C, RS 232 (COM3), HDMI, Ethernet, Wi-Fi, Hotspot
Paramètres électriques	
Alimentation	Adapter: 100 – 240V AC 50/60Hz 1A; 15V DC 2,4A Balance: 12 – 15V DC 1,6A max; 10–19W*
Conditions environnementales	
Température du travail	+15 – +30 °C
Température de stockage	-25 – +70 °C
Humidité relative d'air	10% – 80% RH sans condensation

*La consommation électrique dépend de la configuration du terminal ainsi que du nombre et du type de périphériques connectés.

* Wi-Fi® is a registered trademark of Wi-Fi® Alliance.

Accessoires (Additional Fee)

MediaBox
Platesformes en acier pulvérisé
Platesformes pulvérisées HRP
Tag RFID
Alimentateurs
Modules de plateforme supplémentaires
Platesformes en acier pulvérisé
Modules complémentaires
Platesformes dans les boîtiers en plastique
Tables de balance professionnelle
Écran de protection anti-poussière
Lecteurs de code-barres
Câbles RS 232, RS 485
Imprimantes d étiquettes
Câbles RS 232, RS 485
Supports, Statifs, bras-supports
Imprimante de tickets de caisse
Lecteur d'empreintes digitales
Convertisseur RS 232 – USB

Software (Additional Fee)

• E2R Pesages [WX-010-0099]
• E2R Registre [WX-010-0038]

- RAD Key [WX-010-0005]
- RADWAG Remote Desktop [WX-010-0107]
- Éditeur D’étiquettes R02 [WX-010-0094]
- Éditeur de Balances 2.1 [WX-010-0173]
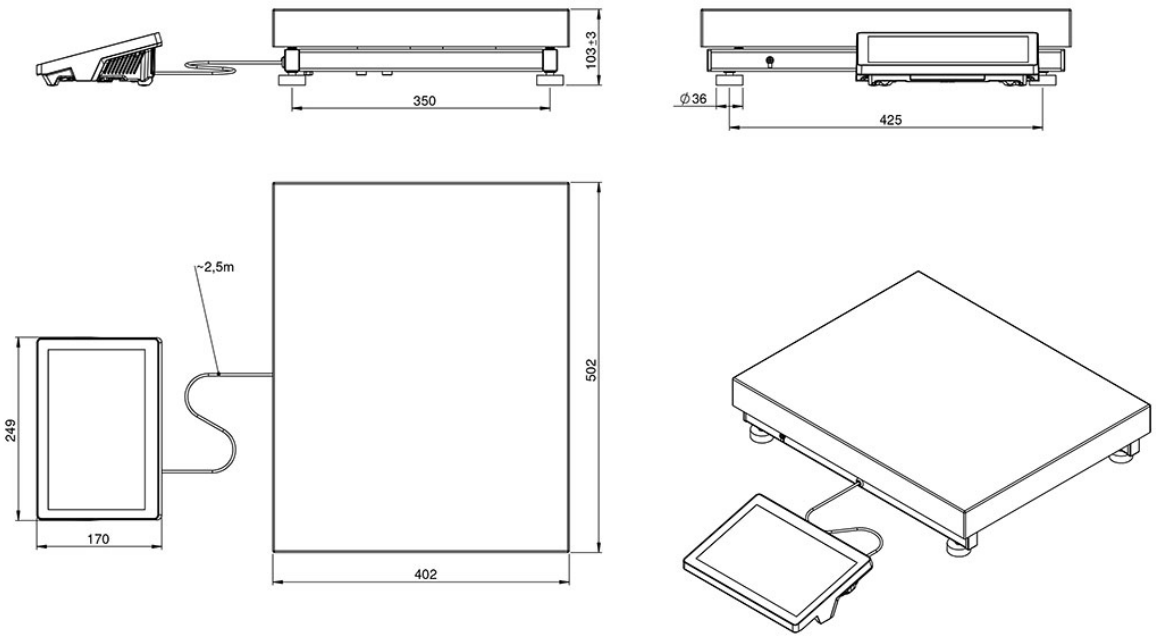
Dimensions d'appareil L x P x H