radwag.com

Balanza de precisión CY10.60.C2.K.M2

WL-225-0013

More information on the website
radwag.com/es/info,w1,U71

The drawings, photos and graphics used are for illustrative purposes only.

Funciones

- Dosificación
- Desviaciones porcentuales
- Contar piezas
- Cierre de la indicación máxima
- Recetas
- Sensores infrarrojos
- Pesar animales
- Control estadístico de calidad
- Wi-Fi

Datos tecnicos

Parámetros metrológicos	
Maxima capacidad [Max]	60 kg
Minima capacidad	50 g
Legibilidad [d]	1 g
División de legalización [e]	10 g
Rango de tara	-60 kg
Repetibilidad	1,5 g
Linealidad	±3 g

Parámetros metrológicos	
Tiempo de estabilización	3 s
Calibración	externa
Clase OIML	II
Paramètros físicos	
Sistema de nivelación	manual
Pantalla	10" gráfico color pantalla táctil
Longitud del cable	2,5 m
Dimensión de platillo	400×500 mm
Dimensiones de embalaje An x Pr x Al	720×620×210 mm
Masa neta	13,5 kg
Masa bruta	16 kg
Construcción	
Grado de protección	IP 43
Chasis	metal + ABS
Interface de comunicación	
Conectividad	2×USB-A, USB-C, RS 232 (COM3), HDMI, Ethernet, Wi-Fi, Hotspot
Parámetros electricos	
Alimentacion	Adaptador: 100 – 240V AC 50/60Hz 1A; 15V DC 2,4A Balanza: 12 – 15V DC 1,6A max; 10–19W*
Condiciones ambientales	
Temperatura de trabajo	+15 – +30 °C
Temperatura de almacenamiento	-25 – +70 °C
Humedad relativa de aire	10% – 80% RH sin condensación

*El consumo de energía depende de la configuración del terminal y del número y tipo de dispositivos externos conectados.

* Wi-Fi® is a registered trademark of Wi-Fi® Alliance.

Accesorios (Additional Fee)

MediaBox
Plataformas de acero pintada en polvo
Plataformas pintadas de polvo HRP
Etiqueta RFID
Mesas antivibratil
Adaptadores de corriente
Módulos adicionales de la plataforma
Módulos adicionales
Plataformas en chasis de plástico
Mesas de pesaje profesional
Protecciones de seguridad
Escáner de códigos de barra
Cables RS 232, RS 485
Impresoras de etiquetas
Soportes, brazos
Impresoras de recibos
Lector de huellas dactilares
Convertidor RS 232 a USB

Programas (Additional Fee)

• E2R Pesajes [WX-010-0099]
• Editor de Etiquetas R02 [WX-010-0094]
• RAD Key [WX-010-0005]
• RADWAG Remote Desktop [WX-010-0107]
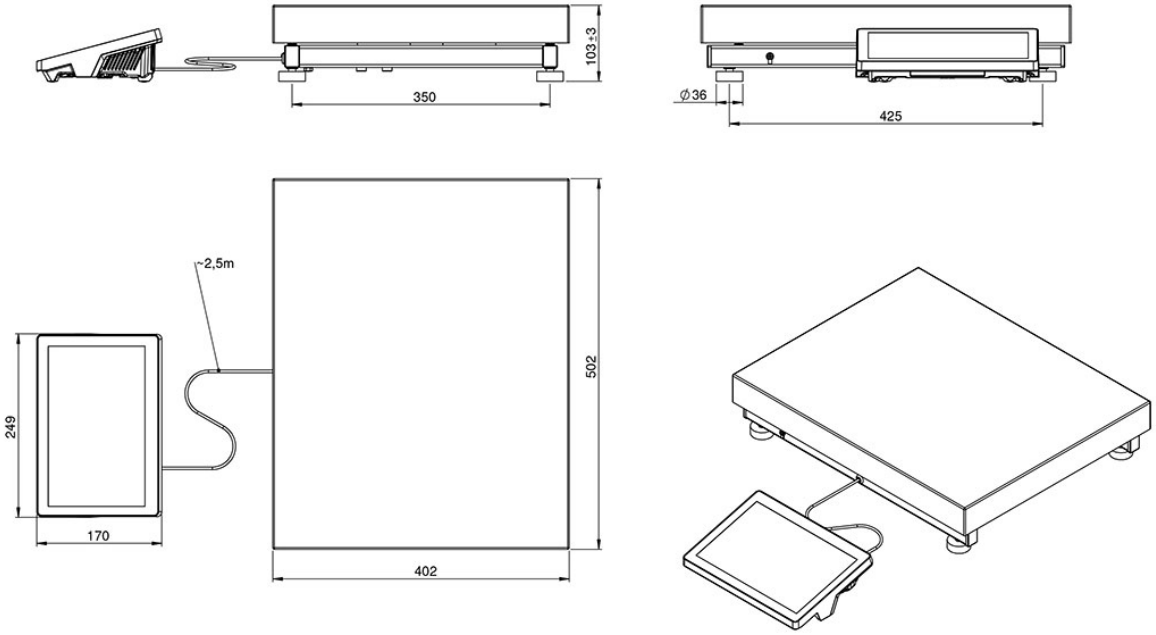
Dimensiones de aparato An x Pr x Al