radwag.com

MWMH 500-2 Elektromanyetik Kompanzasyonlu Tartım Modülü

More information on the website
radwag.com/tr/info,w1,U1J

The drawings, photos and graphics used are for illustrative purposes only.

Teknik Veriler

Metrolojik parametreler	
Maksimum yük [Max]	5 kg
Minimum yük [Min]	10 g
Ön yük	4 - 7 kg
Okuma up toğruluğu [d]	0,5 g
Yasallaştırma birimi [e]	0,5 g
Dara aralığı	-5 kg
Ticari amaçla kullanılmayan terazi için maksimum hassasiyet	0,1 g
Tekrarlanabilirlik	0,1 g
Kararlılık süresi	<0,1 s
Ayarlama	external
OIML sınıfı	III
Duyarlılık sıcaklık kayması	2×10^{-6}/°C×Rt
Konstrüksiyon	
IP Sınıfı	IP 65
Malzeme	Stainless steel

Haberleşme arayüzler	
Haberleşme arayüzü	RS232, Ethernet, 2×IN / 2×OUT
Elektrik parametreleri	
Güç kaynağı	12 ÷ 24 V DC
Maksimum güç tüketimi	5 W
Çevresel koşullar	
Çalıştırma sıcaklığı	+10 ÷ +40 °C
Depolama sıcaklığı	-20 ÷ +50 °C
Atmosferik nem	15% ÷ 80%
Fiziksel parametreler	
Tartım kefesi boyutları	212×174 mm
Cihaz boyutları	344×224×166 mm
Ambalaj boyutları	580×413×360 mm
Net ağırlık	12,4 kg
Brüt ağırlık	15 mg

Extra payment for verification

Aksesuarlar

RS 232 – USB Converter

Yazılım

- MWMH Manager [WX-010-0103]
- R-Lab [WX-010-0080]
- RADWAG Development Studio [WX-010-0104]
- RAD Key [WX-010-0005]
- Terazi Editörü - EWAG 2.1 [WX-010-0173]

Cihaz boyutları

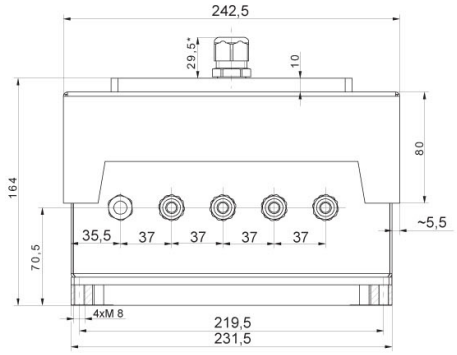
242,5
29,5*
10
80
164
70,5
35,5
37
37
37
37
~5,5
4xM 8
219,5
231,5

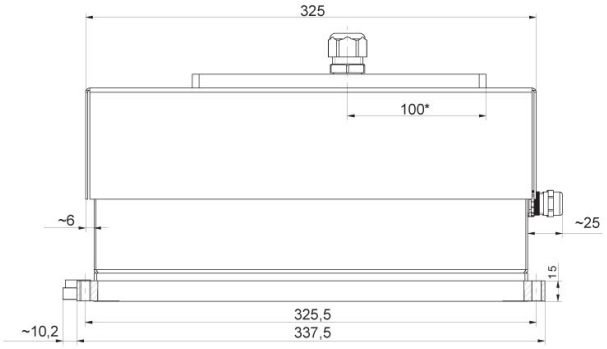
325
100*
~6
~25
15
~10,2
325,5
337,5

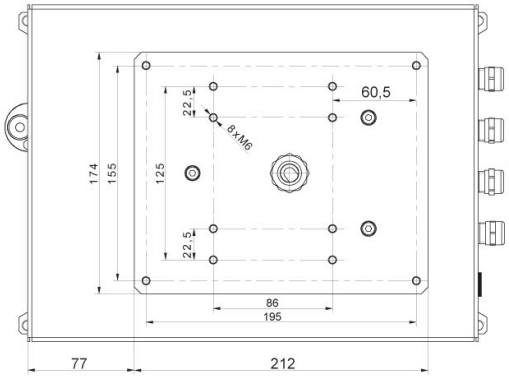
60,5
22,5
8xM6
174
155
125
22,5
86
195
77
212

MWMH IP 69K