radwag.com

Balance de précision PS 200/2000.R1

More information on the website
radwag.com/fr/info,w1,TUN

The drawings, photos and graphics used are for illustrative purposes only.

Fonctions

- Autotest
- Dosing
- Percent Weighing
- Totalizing
- Parts counting
- Peak hold
- Newton unit measurement
- Statistics
- Checkweighing
- GLP Procedures
- Animal weighing
- Density determination

Paramètres Techniques

Paramètres métrologiques	
Capacité maximale [Max]	200 / 2000 g
Capacité minimale [Min]	20 mg
Précision de lecture	0,001 / 0,01 g
Étendue de tare	-2000 g
Répétabilité (Max)	0,001 / 0,01 g
Répétabilité (5% Max)	0,0005 / 0,005 g
Linéarité	±0,002 / 0,02 g

Paramètres métrologiques	
Temps de stabilisation	2 / 1,5 s
Ajustage	externe
Dérive de température de la sensibilité	2×10^{-6}/°C×Rt
Paramètres physiques	
Système de nivellement	manuel
Afficheur	LCD (rétro-éclairé)
Élément du kit	Balance, plateau, couvercle de plateau, vis de mise à la terre ×1, vis ×3, power supply.
Dimension du plateau	128×128 mm
Dimensions de colis	475×380×345 mm
Masse nette	3,2 kg
Masse brute	5,5 kg
Construction	
Degré de protection	IP 43
Interface de Communication	
Interface de Communication	2×RS232[1], USB-A, USB-B, Wi-Fi (option)
Paramètres électriques	
Alimentation	Adapter: 100 – 240V AC 50/60Hz 0,6A; 12V DC 1,2A Balance: 12 – 15V DC 0,4A max
Prise d'alimentation par l'appareil	4 W
Conditions environnementales	
Température du travail	+10 ÷ +40 °C
Humidité relative d'air	40% ÷ 80%

Répétabilité exprimée comme un écart standardisé de 10 placements de chargé.
Temps de stabilisation dépend de conditions externes et de la dynamique du placement d'un poids sur le plateau; déterminé pour le profil FAST
[1] Les scanners de codes-barres disponibles en accessoire coopèrent avec la balance en utilisant uniquement l'interface RS232.

* Wi-Fi® is a registered trademark of Wi-Fi® Alliance.

Accessoires

Valises pour balances
Tables antivibratoires
Alimentateurs
Câbles d'alimentation de cigare-allume
Câble USB (balance – imprimante)
KIT pour déterminer la densité
Lecteurs de code-barres
Boîte pour balances avec le plateau 128×128mm
Câbles RS 232, RS 485
Afficheurs
Piège anti-courant d'air
Imprimante de tickets de caisse
Écran de protection anti-poussière
Câbles RS 232, RS 485
Pesage sous la balance
Câbles RS 232 (balance – imprimante)

Software

• RAD Key [WX-010-0005]
• R Panel [WX-010-0187]

• Alibi Reader [WX-010-0114]
• RADWAG Studio du Développement [WX-010-0104]
• R-LAB [WX-010-0080]

Dimensions d'appareil

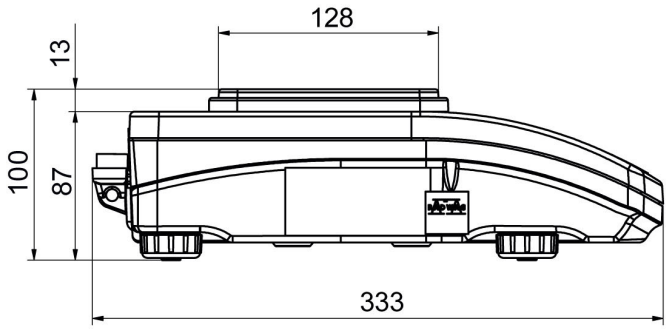

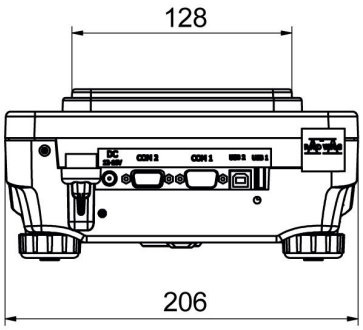

PS R, d = 1mg

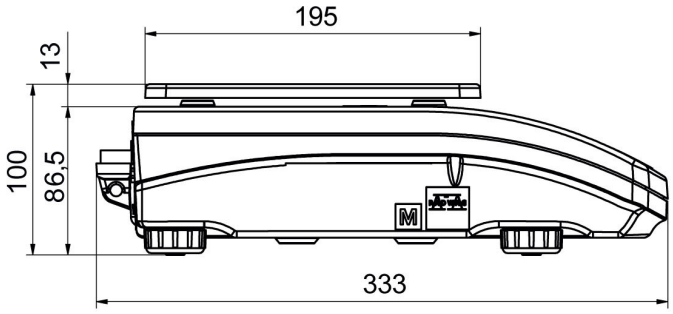

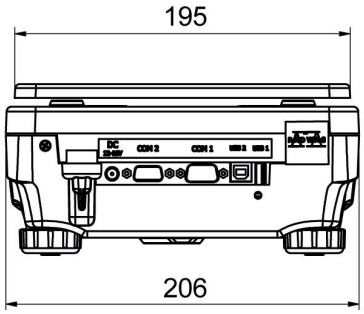

PS R, d = 10 mg

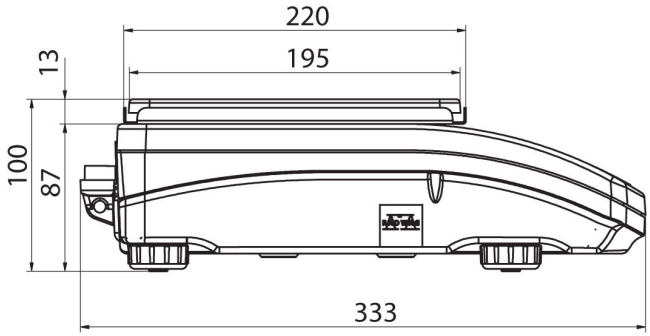

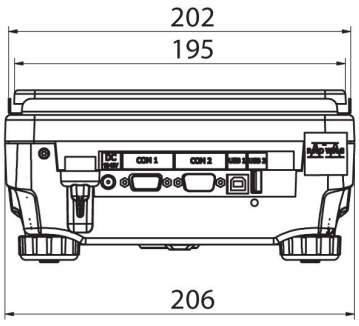

PS R.M, d = 10 mg