radwag.com

Comparador automático AGV-2 20.5Y para determinação de densidade e volume de padrões de massa

WL-418-0005

More information on the website
radwag.com/br/info,w1,T4L

The drawings, photos and graphics used are for illustrative purposes only.

Ficha Técnica

Parâmetros metrológicos	
Faixa de calibração E0	1 – 20 * kg
Faixa de calibração E1	1 – 20 kg
Capacidade máxima [máx]	26,1 kg
Resolução [d]	1 mg
Repetibilidade padrão [5% máx.]	2 mg
Repetibilidade padrão [Máx.]	3 mg
Repetibilidade permitida	6 mg
Faixa de compensação elétrica	0 – +26,1 kg
Tempo de estabilização	30 s
Ajuste	externo, a partir cilíndrico nível da balança
Parâmetros físicos	
Display	10" Rastreabilidade de amostras com tela touchscreen capacitiva for working with laboratory gloves
Dimensões cilíndrico prato de pesagem	ø220 mm Tela touchscreen de 7"

Parâmetros físicos	
Diâmetros dos objetos	25 – 145 mm
Magazine	(intercambiável)
Parâmetros elétricos	
Fonte de alimentação	100 – 240 V AC 50/60 Hz
Condições ambientais	
Temperatura de operação	+15 – +30 °C
Temperatura de armazenamento	-20 – +50 °C
Taxa de mudança de temperatura operacional	±0,5 °C / 12 h (±0,3 °C / 4 h)
Umidade relativa	40% – 60%
Taxa de mudança de umidade relativa	±5% / 12 h (3% / 4 h)

Acessórios (Additional Fee)

Etiquetas RFID
Capa protetora para balanças
Leitores de código de barras
RS 232, RS 485 cabos
Sistema THBR 2.0 - Monitoramento das condições ambientais
Impressora de recibos
Leitor de impressão digital
Módulos adicionais

Dimensões do dispositivo

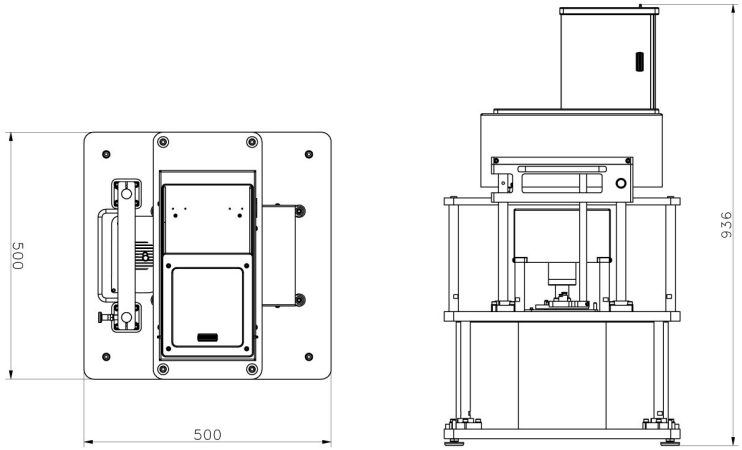

AGV-8/1000

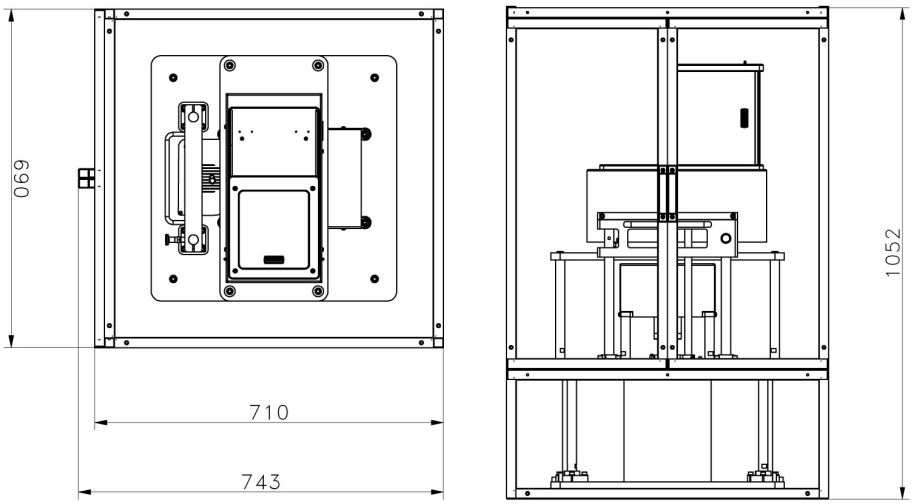

AGV-8/1000
Anti-draft chamber ver.1

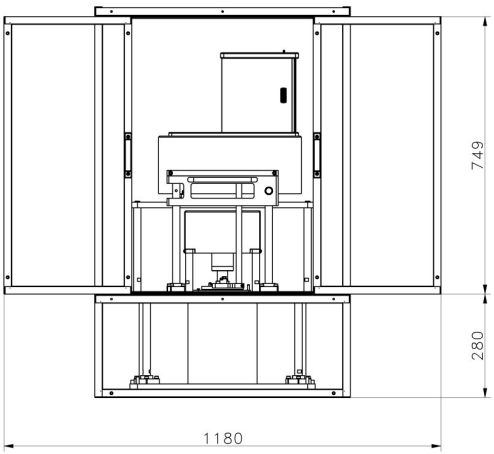

AGV-8/1000
Anti-draft chamber ver.2