radwag.com

Präzisionswaage PS 2100.5Y.M

WL-220-0409

More information on the website
radwag.com/de/info,w1,S8H

The drawings, photos and graphics used are for illustrative purposes only.

Funktionen

- Autotest
- Dosing
- Percent Weighing
- Parts counting
- Peak hold
- Formulation
- Newton unit measurement
- Statistics
- Checkweighing
- IR sensors
- Under-pan weighing
- GLP Procedures
- Animal weighing
- Pipettes Calibration
- Air density correction
- Density determination
- Differential weighing
- Ambient conditions monitoring
- Statistical Quality Control
- Packaged Goods Control
- ALIBI Memory
- Wi-Fi

Technische Daten

Messtechnische Parameter	
Wägebereich [Max]	2100 g
Min. Belastung	500 mg

Messtechnische Parameter	
Ziffernschritt [d]	10 mg
Eichwert [e]	100 mg
Tarierbereich	-2100 g
Standard Wiederholbarkeit [5% Max]	5 mg
Standard Wiederholbarkeit [Max]	8 mg
Min. Einwaage (USP)	10 g
Min. Einwaage (U=1%, k=2)	1 g
Linearität	±20 mg
Stabilisierungszeit	1,5 s
Justierung	intern (automatisch)
OIML-Klasse	II
Empfindlichkeitsdrift Temperatur	2×10^{-6}/°C×Rt
Physikalische Parameter	
Nivelliersystem	halbautomatisch – LevelSENSING
Display	10" grafisch farbiger Touchscreen
Lieferumfang	Waage, Waagschale, osłona Waagschalen, Stoffabdeckung, Netzteil
Waagschale	195×195 mm
Verpackungsgröße	720×370×274 mm
Nettogewicht	7,2 kg
Bruttogewicht	9,3 kg
Konstruktion	
Schutzart	IP 43
Komponenten und Software	
Datenbankkapazität	7
Besonderheiten	
Berührungslose Bedienung	zwei IR-Sensoren
Kommunikationsschnittstellen	
Schnittstellen	2×USB-A, USB-C, RS 232 (COM3), HDMI, Ethernet, Wi-Fi, Hotspot
Elektrische Parameter	
Stromversorgung	Adapter: 100 – 240V AC 50/60Hz 1A; 15V DC 2,4A Waage: 12 – 15V DC 1,6A max; 10–19W*
Umgebungsbedingungen	
Umgebungstemperatur	+10 – +40 °C
Überwachung der Umgebungsbedingungen (optional)	THBR 2.0 System, THBR BOX, THB P, THB W, THB S
Relative Luftfeuchtigkeit	40% – 80%

Wiederholbarkeit wird als Standardabweichung von 10 Wägezyklen ausgedrückt.
Die Stabilisierungszeit ist abhängig von den Umgebungsbedingungen und der Geschwindigkeit bei Auflegen der Last auf der Waagschale; für FAST-Profil definiert.
[1] Die als Zubehör erhältlichen Barcode-Scanner arbeiten mit der Waage nur über die USB-Schnittstelle.
*Der Stromverbrauch hängt von der Terminalkonfiguration sowie der Anzahl und Art der angeschlossenen externen Geräte ab.

* Wi-Fi® is a registered trademark of Wi-Fi® Alliance.

Additional fee for verification

Zubehör (Additional Fee)

Waagenkoffer
Antivibrationstische
Netzteile
Anschlusskabel für Zigarettenanzünder
Zusätzliche Module
USB-Kabel (Waage – Drucker)
Professionelle Wägestationen
Schutzhauben
Barcode-Scanner
Kabel RS 232, RS 485
Umgebungsbedingungen-Messgeräte THBR 2.0 System
Dichtebestimmungsset
Thermische Drucker
Fingerabdruck-Leser
Kabel RS 232, RS 485
Schutzhauben
Unterflurwägung
Kabel RS 232 (Waage – Drucker)
Konverter RS 232 – RS 485

Software (Additional Fee)

• E2R Wägung [WX-010-0099]
• RAD Key [WX-010-0005]
• Radwag Remote Desktop [WX-010-0107]
• Scale Editor 2.1 [WX-010-0173]
• E2R Evidenz [WX-010-0038]
• Etiketten-Editor R02 [WX-010-0094]
• RLAB [WX-010-0080]
• RADWAG Development Studio [WX-010-0104]

Abmessungen des Geräts

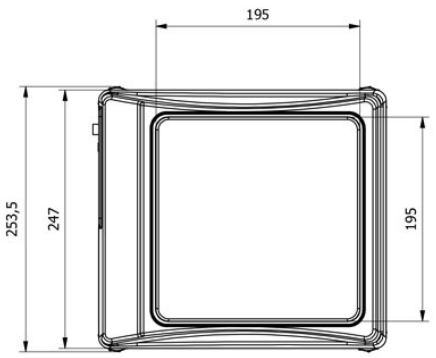
195
253,5
247
195

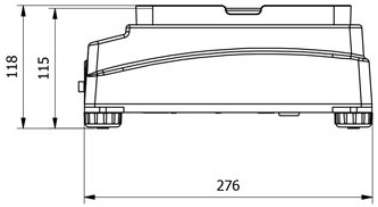
118
115
276

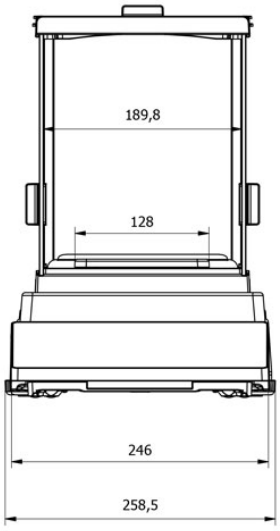
189,8
128
246
258,5

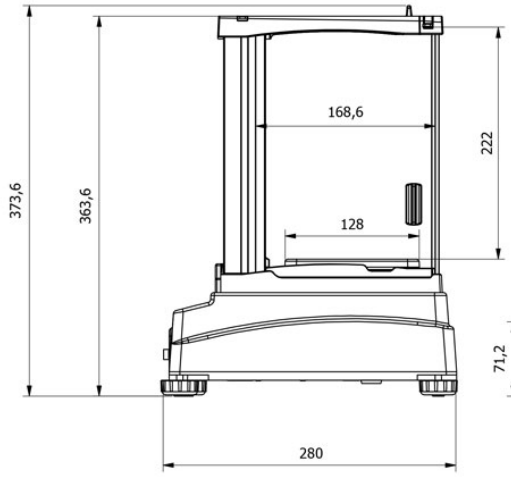
373,6
363,6
168,6
128
222
280

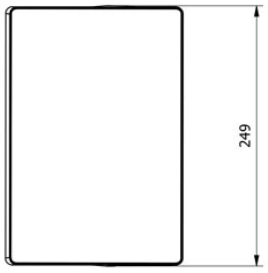
249

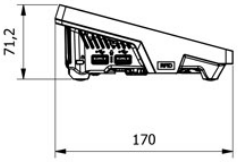
71,2
170