radwag.com

Massenkonverter MW-01-A1

WX-016-0278

More information on the website
radwag.com/de/info,w1,S5F

The drawings, photos and graphics used are for illustrative purposes only.

Technische Daten

Messtechnische Parameter	
OIML-Klasse	II oder III
Max. Anzahl der Eichwerte	10000 e
Min. Spannung auf Eichwert	0,5 µV
Max. Spannung auf Eichwert	1,95 µV
Min. Impedanz der DMS-Zellen	50 Ω
Max. Impedanz der DMS-Zellen	1200 Ω
Versorgungsspannung DMS-Zelle	5V DC
Max. Signalzunahme	19,5 mV
Verbindung DMS-Zellen	4 oder 6 Kabel + Abschirmung
Konstruktion	
Schutzart	IP 66
Gehäuse	Aluminum
Kommunikationsschnittstellen	
Schnittstellen	RS232, 3×IN / 3×OUT

Elektrische Parameter	
Stromversorgung	100 – 240 V AC 50/60 Hz
Umgebungsbedingungen	
Umgebungstemperatur	-10 – +40 °C
Physikalische Parameter	
Verpackungsgröße B x T x H	300×250×130 mm
Nettogewicht	1 kg
Bruttogewicht	1,4 kg
Mehrbereich	JA
Besonderheiten	
Max. Anzahl der Plattformen	1

Kompatibel mit (Additional Fee)

Konverter RS 232 – USB

Displays

Software (Additional Fee)

• RAD Key [WX-010-0005]
• RLAB [WX-010-0080]
• MW Manager [WX-010-0113]
• RADWAG Development Studio [WX-010-0104]
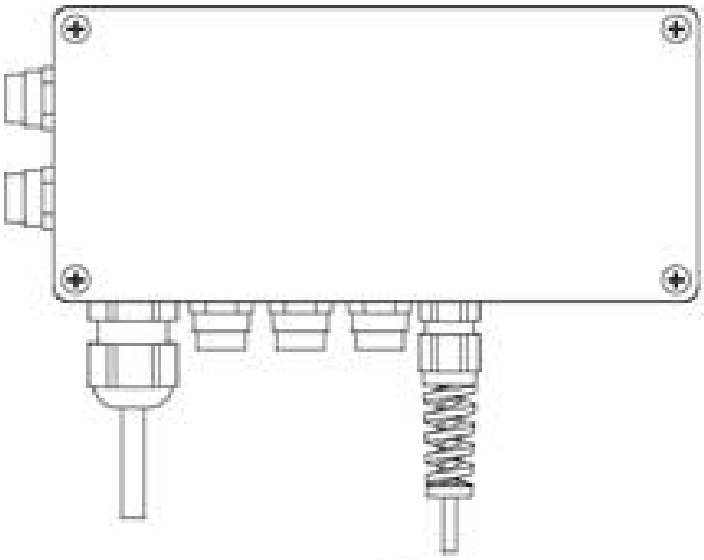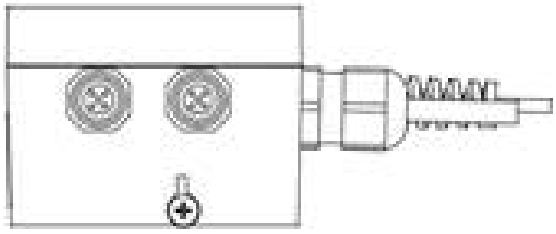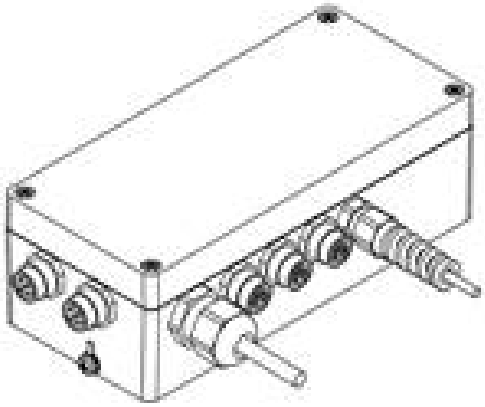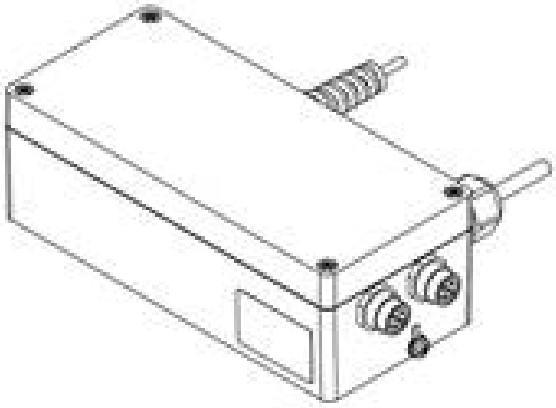
Abmessungen des Geräts B x T x H