radwag.com

# Bilancia analitica AS 120.5Y

WL-104-0528

More information on the website
radwag.com/it/info,w1,S4J

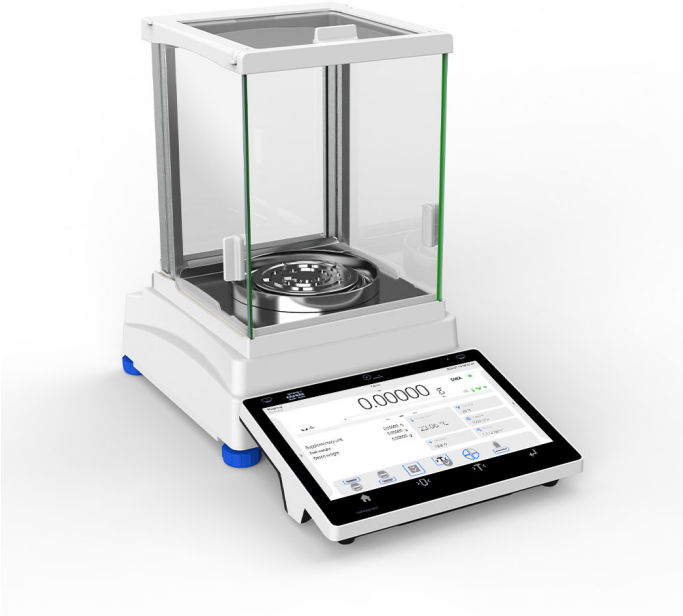

The drawings, photos and graphics used are for illustrative purposes only.

## Funzioni

- Autotest
- Dosing
- Percent Weighing
- Parts counting
- Peak hold
- Formulation
- Newton unit measurement
- Statistics
- Checkweighing
- IR sensors
- Under-pan weighing
- GLP Procedures
- Animal weighing
- Pipettes Calibration
- Air density correction
- Density determination
- Differential weighing
- Ambient conditions monitoring
- Statistical Quality Control
- Packaged Goods Control
- ALIBI Memory
- Wi-Fi

## Specifiche

| Parametri metrologici | |
|---|---|
| Portata massima [Max] | 120 g |
| Portata minima [Min] | 1 mg |

| | |
|---|---|
| **Parametri metrologici** | |
| Divisione [d] | 0,01 mg |
| Intervallo di verifica della bilancia [e] | 1 mg |
| Campo di tara | -120 g |
| Ripetibilità standard [5% Max] | 0,01 mg |
| Ripetibilità standard [Max] | 0,025 mg |
| Peso standard minimo (USP) | 20 mg |
| Peso standard minimo (U = 1%, k = 2) | 2 mg |
| Ripetibilità consentita [5% massimo] | 0,02 mg |
| Ripetibilità consentita [Max] | 0,04 mg |
| Linearità | ±0,07 mg |
| Tempo di stabilizzazione | 2 s |
| Calibrazione | internal (automatic) |
| Classe OIML | I |
| **Parametri fisici** | |
| Sistema di livellamento | semi-automatic – LevelSENSING |
| Display | 10" graphic colour touchscreen |
| Porta della camera di pesatura | manual |
| Componenti del kit | Balance, weighing pan, weighing pan shield, centring ring, bottom cover, power supply, fabric dust cover. |
| Dimensioni della camera di pesata | 190×190×227 mm |
| Dimensione piatto | ø90 open-work pan + ø85 (option) mm |
| Dimensioni del pacco L x P x A | 600×400×550 mm |
| Peso net | 7,14 kg |
| Peso lordo | 10,5 kg |
| **Costruzione** | |
| Punteggio IP | IP 43 |
| **Components and software** | |
| Capacita del database | 7 |
| **Caratteristiche operative** | |
| Operazione senza comandi diretti | 2 IR Sensors |
| **Interfaccia di comunicazione** | |
| Interfaccia | 2×USB-A, USB-C, RS 232 (COM3), HDMI, Ethernet, Wi-Fi, Hotspot |
| **Parametri elettrici** | |
| Alimentatore | Adapter: 100 – 240V AC 50/60Hz 1A; 15V DC 2,4A<br>Balance: 12 – 15V DC 1,6A max; 10–19W* |
| **Environmental conditions** | |
| Ambiente di lavoro | +10 – +40 °C |
| Modulo misura parametri ambientali (opzionale) | THBR 2.0 System, THBR BOX, THB P, THB W, THB S |
| Umidità relativa | 40% – 80% |

**La ripetibilità** è espressa come deviazione standard di 10 posizionamenti dello standard di massa.
**Il tempo di stabilizzazione** dipende dalle condizioni esterne e dalla dinamica di posizionamento del carico sul piatto; specificato per il profilo FAST.

[1]Gli lettori di codici a barre disponibili come accessorio funzionano con la bilancia utilizzando solo l'interfaccia USB.

* Wi-Fi® is a registered trademark of Wi-Fi® Alliance.

Additional fee for verification

## Accessori (Additional Fee)

Tavoli antivibranti
supporti per beute da laboratorio
Alimentatore
Cavo seriale RS 232, RS 485
Cavo di alimentazione con spina per accendisigari
KIT determinazione della densita
Moduli aggiuntivi
Capottina protettiva per bilance
cavo USB (connessione bilance - stampanti)
Tavolo di pesata professionale
Capottina protettiva per bilance
Lettore di codici a barre
supporti per provette e filtri
Stazione di lavoro per calibrazione pipette
THBR 2.0 - modulo misura parametri ambientali
Recipienti per pesare
Ionizzatore anti statico
Stampanti di ricevuta
Lettore di impronte digitali
Cavo seriale RS 232, RS 485
Pesatura sottopensile
Cavo seriale RS 232 (connessione bilance - Stampanti)
RS 232 – RS 485 Converter

## Software (Additional Fee)

• E2R Weighing [WX-010-0099]
• RAD Key [WX-010-0005]
• RADWAG Remote Desktop [WX-010-0107]
• Editore per sistemi di pesatura 2.1 [WX-010-0173]
• E2R Weighing Records [WX-010-0038]
• Editore di etichette R02 [WX-010-0094]
• R-LAB [WX-010-0080]
• Software „Development Studio” RADWAG [WX-010-0104]

## Device dimensions L x P x A

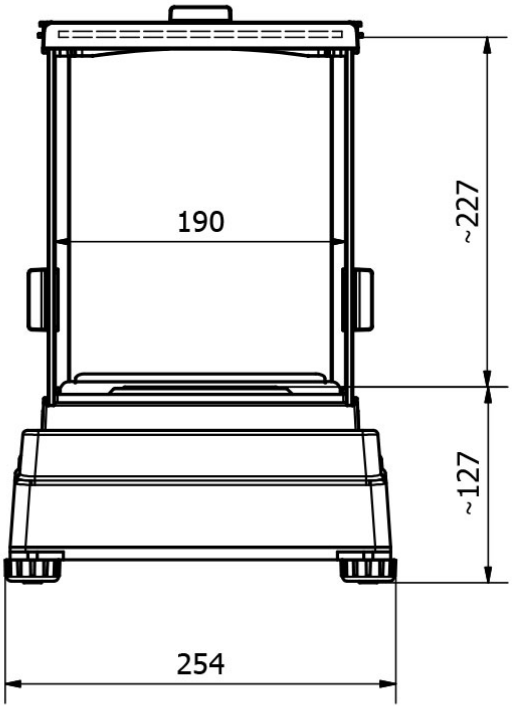
190
~227
~127
254

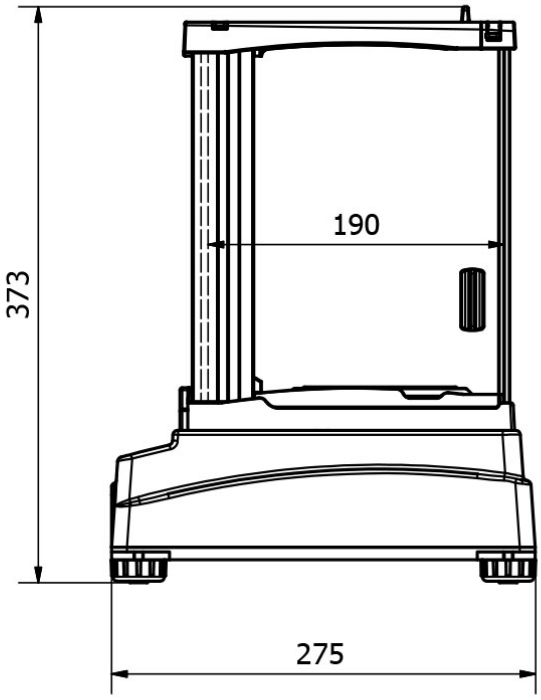
190
373
275

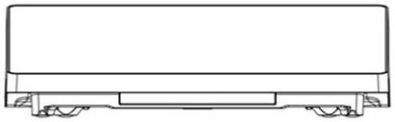

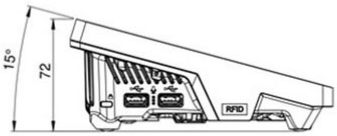
15°
72
RFID

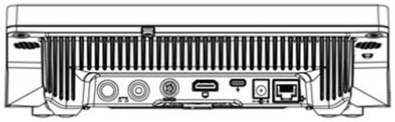

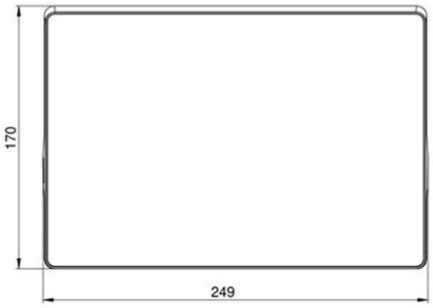
170
249

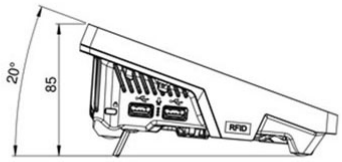
20°
85
RFID

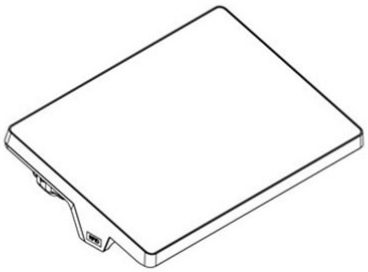

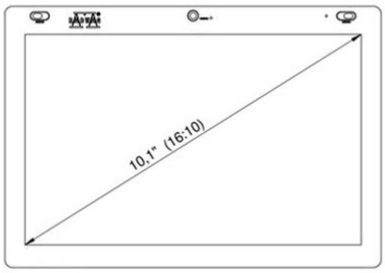
10,1" (16:10)