radwag.com

Bilancia analitica AS 120.5Y

WL-104-0528

More information on the website
radwag.com/it/info,w1,S4J

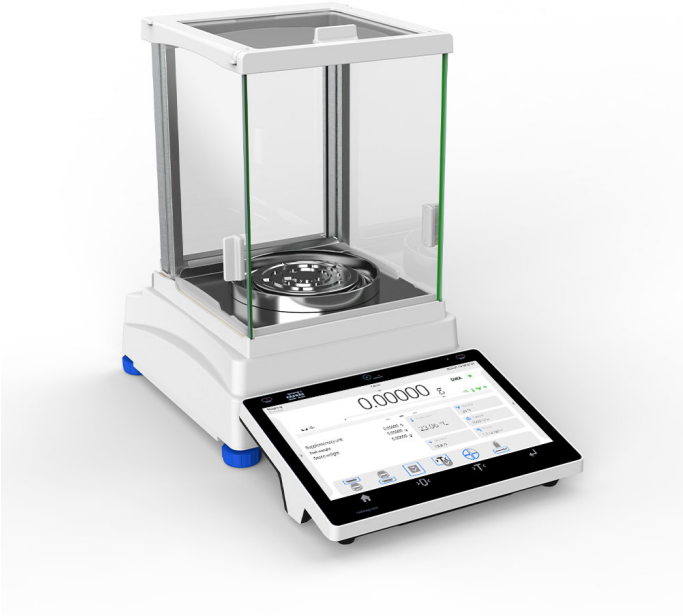

The drawings, photos and graphics used are for illustrative purposes only.

Funzioni

- Autotest
- Dosing
- Percent Weighing
- Parts counting
- Peak hold
- Formulation
- Newton unit measurement
- Statistics
- Checkweighing
- IR sensors
- Under-pan weighing
- GLP Procedures
- Animal weighing
- Pipettes Calibration
- Air density correction
- Density determination
- Differential weighing
- Ambient conditions monitoring
- Statistical Quality Control
- Packaged Goods Control
- ALIBI Memory
- Wi-Fi

Specifiche

Parametri metrologici	
Portata massima [Max]	120 g
Portata minima [Min]	1 mg

Parametri metrologici	
Divisione [d]	0,01 mg
Intervallo di verifica della bilancia [e]	1 mg
Campo di tara	-120 g
Ripetibilità standard [5% Max]	0,01 mg
Ripetibilità standard [Max]	0,025 mg
Peso standard minimo (USP)	20 mg
Peso standard minimo (U = 1%, k = 2)	2 mg
Ripetibilità consentita [5% massimo]	0,02 mg
Ripetibilità consentita [Max]	0,04 mg
Linearità	±0,07 mg
Tempo di stabilizzazione	2 s
Calibrazione	internal (automatic)
Classe OIML	I
Parametri fisici	
Sistema di livellamento	semi-automatic – LevelSENSING
Display	10" graphic colour touchscreen
Porta della camera di pesatura	manual
Componenti del kit	Balance, weighing pan, weighing pan shield, centring ring, bottom cover, power supply, fabric dust cover.
Dimensioni della camera di pesata	190×190×227 mm
Dimensione piatto	ø90 open-work pan + ø85 (option) mm
Dimensioni del pacco L x P x A	600×400×550 mm
Peso net	7,14 kg
Peso lordo	10,5 kg
Costruzione	
Punteggio IP	IP 43
Components and software	
Capacita del database	7
Caratteristiche operative	
Operazione senza comandi diretti	2 IR Sensors
Interfaccia di comunicazione	
Interfaccia	2×USB-A, USB-C, RS 232 (COM3), HDMI, Ethernet, Wi-Fi, Hotspot
Parametri elettrici	
Alimentatore	Adapter: 100 – 240V AC 50/60Hz 1A; 15V DC 2,4A Balance: 12 – 15V DC 1,6A max; 10–19W*
Environmental conditions	
Ambiente di lavoro	+10 – +40 °C
Modulo misura parametri ambientali (opzionale)	THBR 2.0 System, THBR BOX, THB P, THB W, THB S
Umidità relativa	40% – 80%

La ripetibilità è espressa come deviazione standard di 10 posizionamenti dello standard di massa.
Il tempo di stabilizzazione dipende dalle condizioni esterne e dalla dinamica di posizionamento del carico sul piatto; specificato per il profilo FAST.

[1]Gli lettori di codici a barre disponibili come accessorio funzionano con la bilancia utilizzando solo l'interfaccia USB.

* Wi-Fi® is a registered trademark of Wi-Fi® Alliance.

Additional fee for verification

Accessori (Additional Fee)

Tavoli antivibranti
supporti per beute da laboratorio
Alimentatore
Cavo seriale RS 232, RS 485
Cavo di alimentazione con spina per accendisigari
KIT determinazione della densita
Moduli aggiuntivi
Capottina protettiva per bilance
cavo USB (connessione bilance - stampanti)
Tavolo di pesata professionale
Capottina protettiva per bilance
Lettore di codici a barre
supporti per provette e filtri
Stazione di lavoro per calibrazione pipette
THBR 2.0 - modulo misura parametri ambientali
Recipienti per pesare
Ionizzatore anti statico
Stampanti di ricevuta
Lettore di impronte digitali
Cavo seriale RS 232, RS 485
Pesatura sottopensile
Cavo seriale RS 232 (connessione bilance - Stampanti)
RS 232 – RS 485 Converter

Software (Additional Fee)

• E2R Weighing [WX-010-0099]
• RAD Key [WX-010-0005]
• RADWAG Remote Desktop [WX-010-0107]
• Editore per sistemi di pesatura 2.1 [WX-010-0173]
• E2R Weighing Records [WX-010-0038]
• Editore di etichette R02 [WX-010-0094]
• R-LAB [WX-010-0080]
• Software „Development Studio” RADWAG [WX-010-0104]

Device dimensions L x P x A

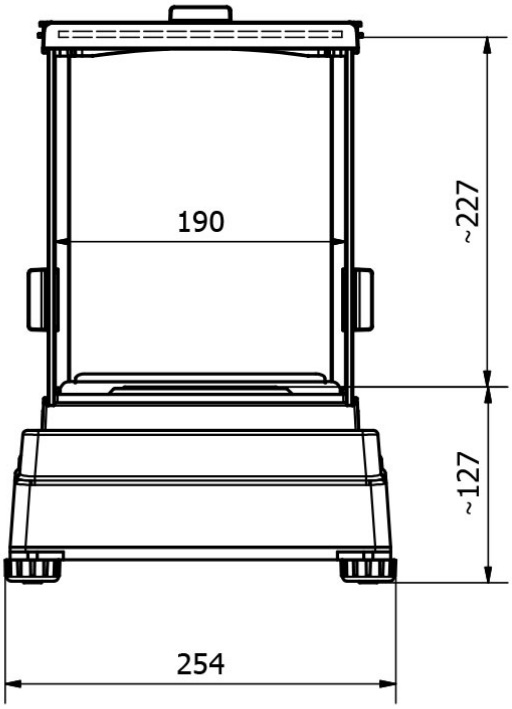
190
~227
~127
254

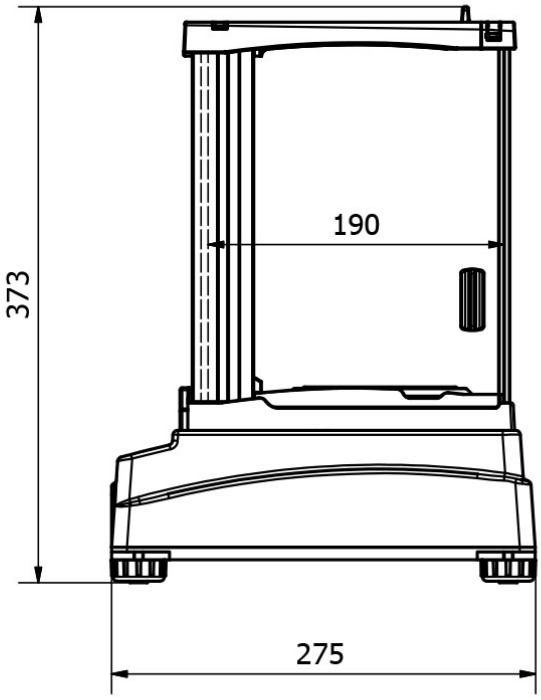
190
373
275

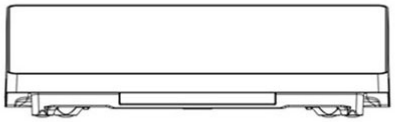

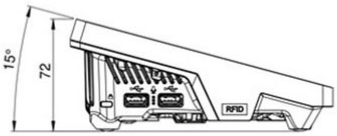
15°
72
RFID

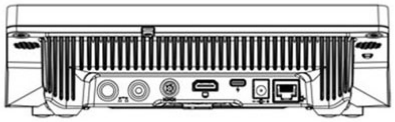

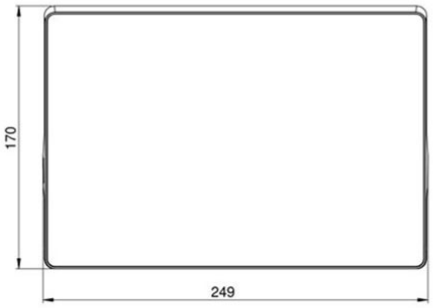
170
249

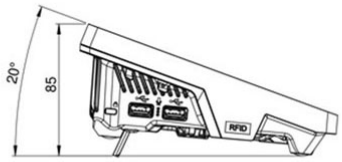
20°
85
RFID

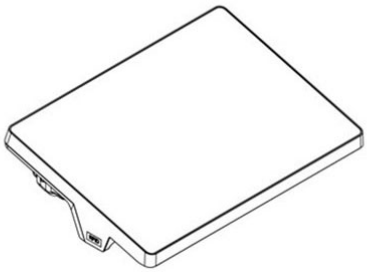

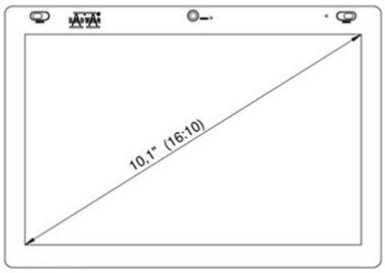
10,1" (16:10)