radwag.com

Waga wielofunkcyjna HY10.150.H6.K

WP-116-0023

More information on the website
radwag.com/pl/info,w1,S2G



Użyte rysunki, zdjecia, grafiki maja charakter poglądowy.

Funkcje

- Dozowanie
- Etykietowanie
- Kontrola plus/minus
- Odchyłki procentowe
- Sumowanie ważeń
- Liczenie sztuk
- Zatrzask maksymalnego wskazania
- Receptury
- Pomiar w Newtonach
- Statystyka
- Doważanie
- Procedury GLP
- Ważenie zwierząt
- Ważenie różnicowe
- Wymienne jednostki
- Statystyczna kontrola jakości
- Pamięć ALIBI
- Transakcje

Dane techniczne

Parametry metrologiczne	
Obciążenie maksymalne [Max]	150 kg
Obciążenie minimalne [Min]	1 kg
Dokładność odczytu [d]	50 g
Działka legalizacyjna [e]	50 g

Parametry metrologiczne	
Zakres tary	-150 kg
Max. dokładność odczytu dla wagi nielegalizowanej (nie dotyczy wag dwuzakresowych)	10 g
Adiustacja	zewnętrzna
Klasa dokładności OIML	III
Parametry fizyczne	
Wyświetlacz	10,1" graficzny kolorowy dotykowy
Długość przewodu	2,5 m
Wymiar szalki	800×800 mm
Wymiary opakowania S x G x W	820×1250×500 mm
Masa netto	45,8 kg
Masa brutto	49,4 kg
Konstrukcja	
Stopień ochrony	IP 66 / 67 konstrukcja, IP 66 / 67 / 69 terminal
Interfejs komunikacyjny	
Interfejs	2×RS232, 2×USB-A, Ethernet, 4 IN / 4 OUT (cyfrowe)
Interfejsy opcjonalne	moduł Wi-Fi 802.11 b/g/n, moduł Profibus (DP SLAVE), moduł RS485, moduł PROFINET (RJ45), moduł wyjść analogowych (4-20mA, 0-20mA, 0-10V) , 12IN / 12OUT (IN – 5-24 VDC, OUT – max 30 VDC, 0,5 ADC)
Parametry elektryczne	
Zasilanie	100 – 240 V AC 50/60 Hz
Warunki środowiskowe	
Temperatura pracy	-10 – +40 °C
Wilgotność względna powietrza	10% – 85% RH bez kondensacji

* Wi-Fi® jest zarejestrowanym znakiem towarowym będącym własnością Wi-Fi® Alliance.




Weryfikacja dodatkowo płatna

Akcesoria (Dodatkowo płatne)

Wyjście pętli prądowej AP2-4 (obudowa nierdzewna)
Przewody RS 232 (waga – drukarka)
Czytniki kart transponderowych
Przewody RS 232 (waga - drukarka ZEBRA)
Przewody sieciowe (waga – Ethernet)
Wyświetlacze
Przewody RS 232, RS 485
Przewody WE/WY
Skanery kodów kreskowych
Drukarki etykiet
Uchwyty do terminali wagowych
Przyciski sterujące
Drukarki paragonowe
Wzorce masy klasy F1 -
cylindryczne bez jamy adiustatycyjnej, zestawy
Przewód USB (waga – drukarka)
Moduły dodatkowych platform
Moduły dodatkowe
Konwerter RS 232 - USB

Oprogramowanie (Dodatkowo płatne)

• E2R Ważenia [WX-010-0099]
• RAD Key [WX-010-0005]

- Audit Trail Reader [WX-010-0186]
- RADWAG Remote Desktop [WX-010-0107]
- Edytor wag 2.1 [WX-010-0173]
- Edytor etykiet R02 [WX-010-0094]
- R-Lab [WX-010-0080]
- RADWAG Development Studio [WX-010-0104]

Wymiary urządzenia S x G x W

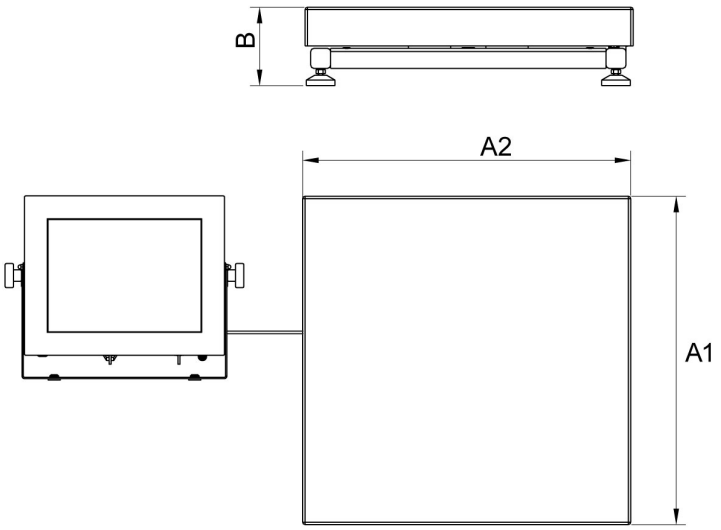

H Platform

Scale type	A1	A2	B
HY10 H1.K	200	150	85 ±3
HY10 H2.K	250	300	103 ±3
HY10 H3.K	410	410	98 ±2
HY10 H4.K	500	500	155 ±5
HY10 H5.K	600	600	155 ±5
HY10 H6.K	800	800	135 ±5

dimensions in mm

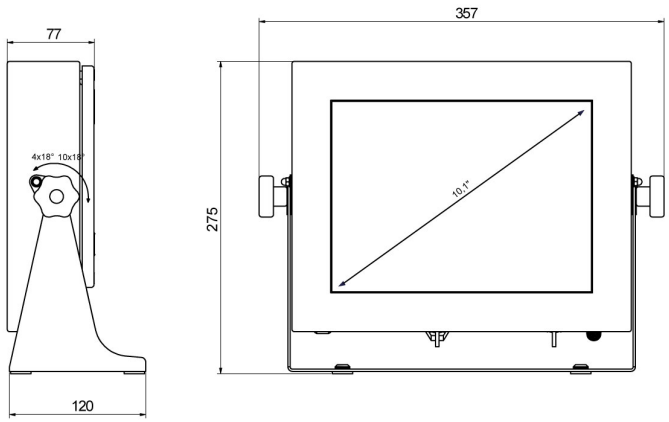

PUE HY10