Bilancia multifunzione HY10.150.H6.K

WP-116-0023

More information on the website
radwag.com/it/info,w1,S2G



The drawings, photos and graphics used are for illustrative purposes only.

Funzioni

- Dosing
- Labelling
- Plus/Minus Control
- Percent Weighing
- Totalizing
- Parts counting
- Peak hold
- Formulation
- Newton unit measurement
- Statistics
- Checkweighing
- GLP Procedures
- Animal weighing
- Differential weighing
- Replaceable unit
- Statistical Quality Control
- ALIBI Memory
- Transactions

Specifiche

Parametri metrologici	
Portata massima [Max]	150 kg
Portata minima [Min]	1 kg
Divisione [d]	50 g
Intervallo di verifica della bilancia [e]	50 g

Parametri metrologici	
Campo di tara	-150 kg
Massima leggibilità per bilance non verificate	10 g
Calibrazione	external
Classe OIML	III
Parametri fisici	
Display	10,1" graphic colour touchscreen
Lunghezza del cavo	2,5 m
Dimensione piatto	800×800 mm
Dimensioni del pacco L x P x A	820×1250×500 mm
Peso net	45,8 kg
Peso lordo	49,4 kg
Costruzione	
Punteggio IP	IP 66 / 67 construction, IP 66 / 67 / 69 terminal
Interfaccia di comunicazione	
Interfaccia	2×RS232, 2×USB-A, Ethernet, 4 IN / 4 OUT (digital)
Interfacce opzionali	module Wi-Fi 802.11 b/g/n, module Profibus (DP SLAVE), module RS485, module PROFINET (RJ45), analog output module (4-20mA, 0-20mA, 0-10V) , 12IN / 12OUT (IN – 5-24 VDC, OUT – max 30 VDC, 0,5 ADC)
Parametri elettrici	
Alimentatore	100 – 240 V AC 50/60 Hz
Environmental conditions	
Ambiente di lavoro	-10 – +40 °C
Umidità relativa	10% – 85% RH no condensation

* Wi-Fi® is a registered trademark of Wi-Fi® Alliance.

2 YEARS Additional fee for verification

Accessori (Additional Fee)

AP2-4 Modulo di conversione analogica
Cavo seriale RS 232 (connessione bilance - Stampanti)
Lettore di tessere transponder
Cavo seriale RS 232 (connessione bilance - Stampanti ZEBRA)
Cavi di rete (connessione bilance - Ethernet)
Display
Cavo seriale RS 232, RS 485
Cavi IN/OUT
Lettore di codici a barre
stampanti per etichette
Supporto, set di montaggio a muro e braccetti di montaggio
Tastiera, interruttori esterni
Stampanti di ricevuta
Pesi standard F1 - cilindrici, set
Cavo USB (connessione bilance - stampanti)
Moduli aggiuntivi della piattaforma
Moduli aggiuntivi
ConvertitoreRS 232 – USB

Software (Additional Fee)

• E2R Weighing [WX-010-0099]
• Audit Trail Reader [WX-010-0186]
• RADWAG Remote Desktop [WX-010-0107]
• RAD Key [WX-010-0005]
• Editore di etichette R02 [WX-010-0094]
• R-LAB [WX-010-0080]

• Editore per sistemi di pesatura 2.1 [WX-010-0173]

• Software „Development Studio” RADWAG [WX-010-0104]

Device dimensions L x P x A

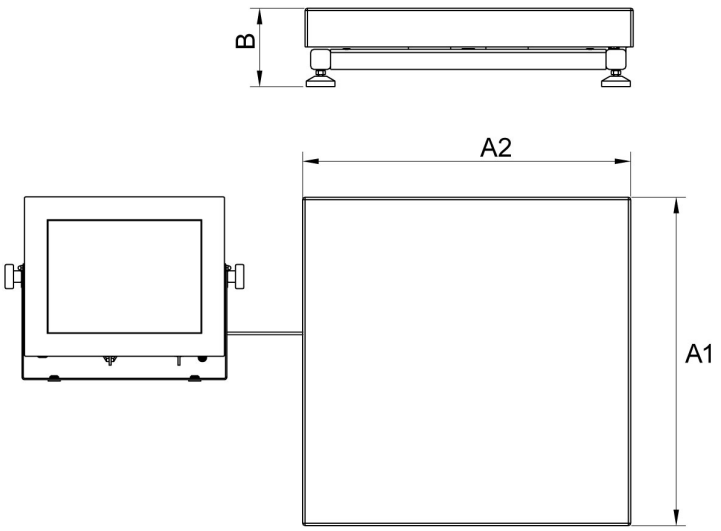

H Platform

Scale type	A1	A2	B
HY10 H1.K	200	150	85 ±3
HY10 H2.K	250	300	103 ±3
HY10 H3.K	410	410	98 ±2
HY10 H4.K	500	500	155 ±5
HY10 H5.K	600	600	155 ±5
HY10 H6.K	800	800	135 ±5

dimensions in mm

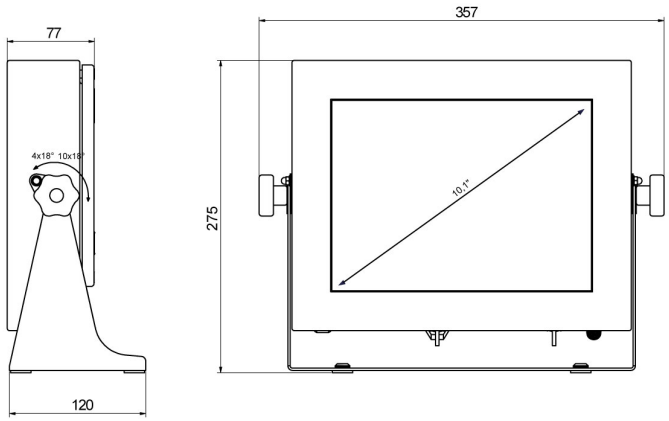

PUE HY10