radwag.com

高分解能プラットフォーム PL.150.1.HRP.H

WX-009-0157

More information on the website
radwag.com/ja/info,w1,RXN

The drawings, photos and graphics used are for illustrative purposes only.

データシート

計測パラメータ	
最大ひょう量 [Max]	150 kg
プリロード範囲	30 kg
最小表示 [d]	1 g
風袋範囲	-150 kg
繰返し性	1,5 g
直線性	±3 g
調整	**外部、天秤のレベルから (着脱式アダプター)**
工事中	
保護クラス	IP 66 / 67
工事中	**いいえ** AISI304
計量皿の材質	**いいえ** AISI304
通信インターフェース	
通信インターフェース	RS232, RS485, Ethernet

電気的パラメータ	
電源	100 – 240 V AC 50/60 Hz

環境条件	
動作温度	+10 – +40 °C
相対湿度	15% – 80%

物理的パラメータ	
計量皿寸法	800×600 mm
梱包寸法 幅x奥行x高さ	1000×800×307 mm
正味重量	71,5 kg
総重量	119 kg

アクセサリ (Additional Fee)

RS 232 ケーブル (はかり - イーサネット)
PUE 7.1 計量ターミナル
RS 232、RS 485 ケーブル
IN/OUT ケーブル
パワーバンク
PUE HY10 計量ターミナル
PUE HX5.EX計量端末向け防爆仕様電源
RS 232 – USB コンバータ

ソフトウェア (Additional Fee)

• MWMH Manager [WX-010-0103]
• RADWAG Development Studio [WX-010-0104]
• RAD Key [WX-010-0005]

デバイスの寸法 幅x奥行x高さ

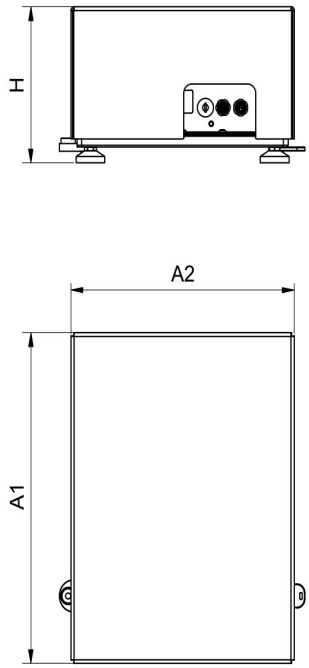

PL.16 - 32.HRP.H

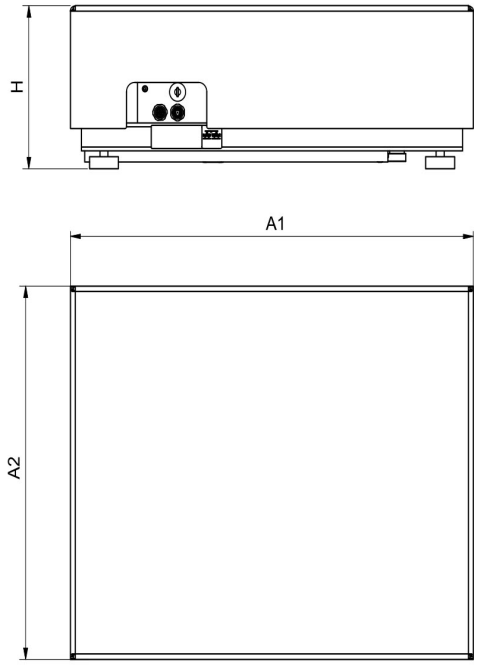

PL.62-2000.HRP.H

Scale type	A1	A2	H
PL.(16-32).HRP.H	360	280	180±5
PL.(62-150).HRP.H	500	400	180±5
PL.150.2.HRP.H	500	500	180±5
PL.(150.1-300).HRP.H	800	600	180±5
PL.(300.1-1100).HRP.H	1000	800	180±5
PL.(2000).HRP.H	1250	1000	180±5

Dimensions in mm