radwag.com

Plateforme PL.300.HRP.EX.H

WX-009-0285

More information on the website
radwag.com/fr/info,w1,R97

The drawings, photos and graphics used are for illustrative purposes only.

Paramètres Techniques

Paramètres métrologiques	
Capacité maximale [Max]	300 kg
Capacité préliminaire	60 kg
Précision de lecture [d]	1 g
Étendue de tare	-300 kg
Répétabilité	3 g
Linéarité	±6 g
Ajustage	interne (automatique)
Paramètres physiques	
Longueur de câble	10 m
Dimension du plateau	800×600 mm
Dimensions de colis	1000×800×307 mm
Masse nette	71,5 kg
Masse brute	119 kg

Construction	
Degré de protection	IP 66 / 67
Certification ATEX	II 3G Ex ic IIC T4 Gc II 3D Ex ic IIIC T60°C Dc
Certification IECEx	Ex ic IIC T4 Gc Ex ic IIIC T60°C Dc
Construction	Acier inoxydable AISI304
Matériel du plateau	Acier inoxydable AISI304
Interface de Communication	
Interface de Communication	RS485
Paramètres électriques	
Alimentation	100 – 240 V AC 50/60 Hz
Conditions environnementales	
Température du travail	+10 – +40 °C
Humidité relative d'air	15% – 80%

Accessoires (Additional Fee)

Terminal de pesage PUE HX5.EX
Alimentation à sécurité intrinsèque pour la balance EX pour alimenter l'indicateur PUE HX5.EX
Imprimante de tickets de caisse

Software (Additional Fee)

• MWMH Manager [WX-010-0103]
• RADWAG Studio du Développement [WX-010-0104]
• RAD Key [WX-010-0005]

Dimensions d'appareil

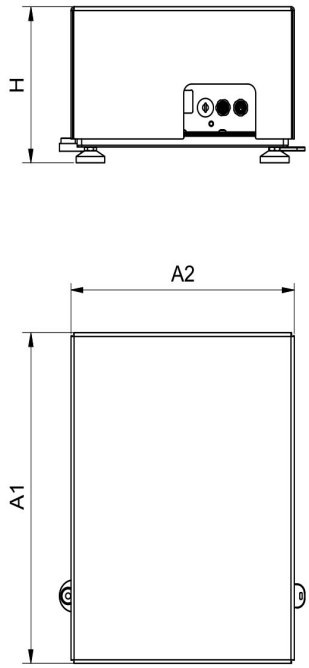

PL.16 - 32.HRP.H

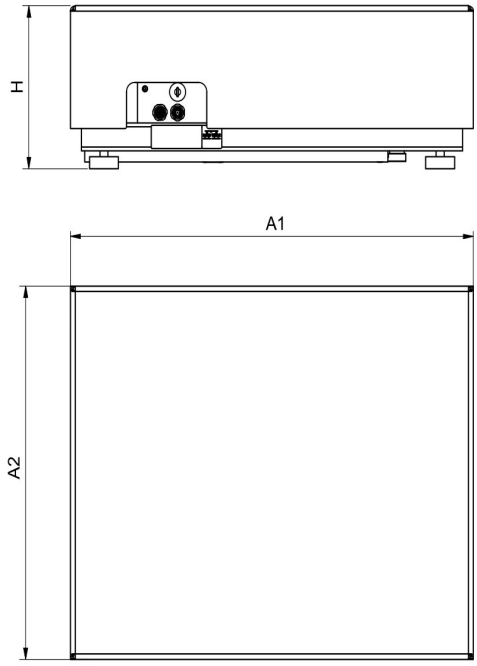

PL.62-2000.HRP.H

Scale type	A1	A2	H
PL.(16-32).HRP.H	360	280	180±5
PL.(62-150).HRP.H	500	400	180±5
PL.150.2.HRP.H	500	500	180±5
PL.(150.1-300).HRP.H	800	600	180±5
PL.(300.1-1100).HRP.H	1000	800	180±5
PL.(2000).HRP.H	1250	1000	180±5

Dimensions in mm