radwag.com

Comparateur de masse automatique AK-4.1001.5Y

WL-413-0017

More information on the website
radwag.com/fr/info,w1,QIQ

The drawings, photos and graphics used are for illustrative purposes only.

Paramètres Techniques

Paramètres métrologiques	
E0 Plage d'étalonnage	100 g – 1 kg *
E1 Plage d'étalonnage	100 g – 1 kg
E2 Plage d'étalonnage	100 g – 1 kg
F1 Plage d'étalonnage	100 g – 1 kg
F2 Plage d'étalonnage	100 g – 1 kg
Capacité maximale [Max]	1,02 kg
Précision de lecture [d]	0,001 mg
Répétabilité standard [5% Max]	1,7 µg
Répétabilité standard [Max]	2 µg
Répétabilité admissible	3,5 µg
Linéarité	±10 µg
Excentricité (pour la charge examinée)	0 mg
Étendue d'équilibrage électrique	-1 – +20 g
Temps de stabilisation	30 s

Paramètres métrologiques	
Ajustage	interne (automatique)
Paramètres physiques	
Afficheur	10" graphique couleurs écran tactile
Dimension du plateau	ø50 mm
Dimensions d'unité de pesage	385×215×600 mm
Dimensions de terminal de lecture	249×170×72 mm
Dimensions de l'armoire anti-courant d'air	560×340×665 mm
Dimensions de colis L x P x H	760×860×560 mm
Dimensions de l'emballage du piège anti-courant d'air	950×420×630 mm
Masse nette	26 kg
Masse brute	42 kg
Construction	
Poids de lest	interne (automatiques)
Poids internes de lest	semi-automatiques
Poids externes de lest	-
Magazine	4
Interface de Communication	
Interface de Communication	2×USB-A, USB-C, RS 232 (COM3), HDMI, Ethernet, Wi-Fi, Hotspot
Paramètres électriques	
Alimentation	100 – 240 V AC 50/60 Hz
Conditions environnementales	
Température du travail	+15 – +30 °C
Vitesse de changements de température de travail	±0,5 °C / 12 h (±0,3 °C / 4 h)
Humidité relative d'air	40% – 60%
Vitesse de changements d'humidité relative d'air	±5% / 12 h (3% / 4 h)

Répétabilité est exprimée par l'écart standardisé déterminé pour 6 cycles ABBA déterminé expérimentalement dans les conditions environnementales définies dans le document OIML R111 (Tableau C.1) pour le calibrage des masses de référence de la classe E1.
Masse étalon E0 déterminée à partir de 1/5 d'une erreur limite selon la norme OIML R111 pour la classe E1.

* Wi-Fi® is a registered trademark of Wi-Fi® Alliance.

Accessoires (Additional Fee)

Tag RFID
Tables antivibratoires
Modules complémentaires
Écran de protection anti-poussière
Lecteurs de code-barres
Câbles RS 232, RS 485
THBR 2.0 - Monitorage des conditions environnementales
Imprimante de tickets de caisse
Lecteur d'empreintes digitales
Câbles RS 232, RS 485
Câbles RS 232 (balance – imprimante)

Software (Additional Fee)

- RAD Key [WX-010-0005]
- Système RMCS [WX-010-0048]
- RMCS Lite [WX-010-0164]

Dimensions d'appareil L x P x H

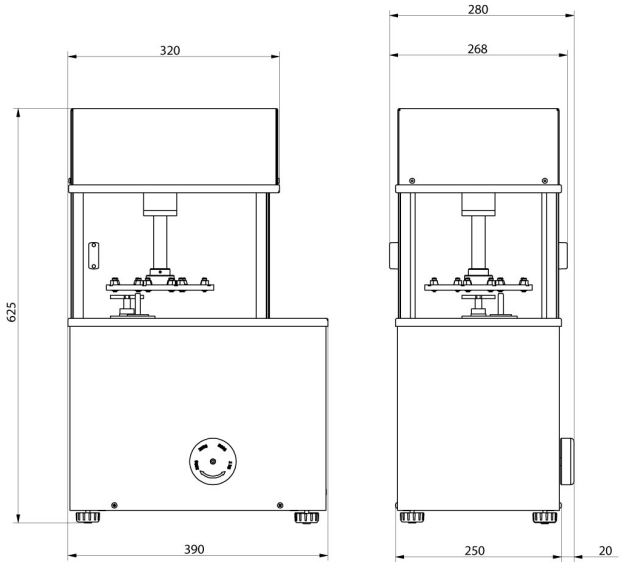

AK-4/100, AK-4/1000,
AK-4/1000.1

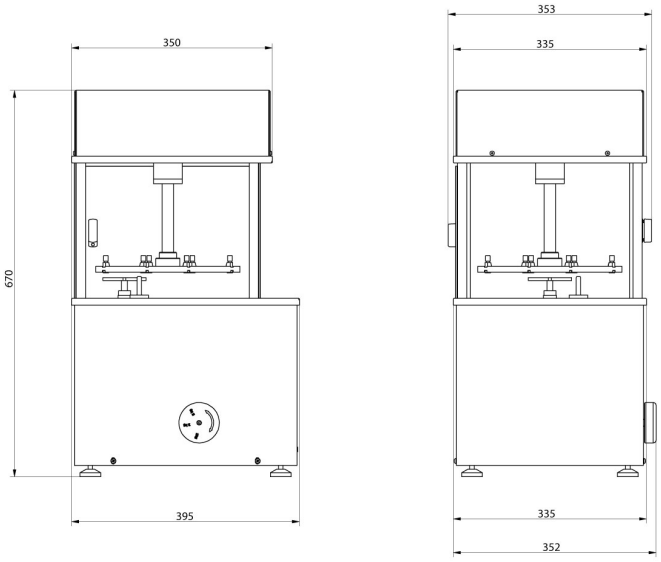

AK-4/2000, AK-4/5000,
AK-4/5000.1

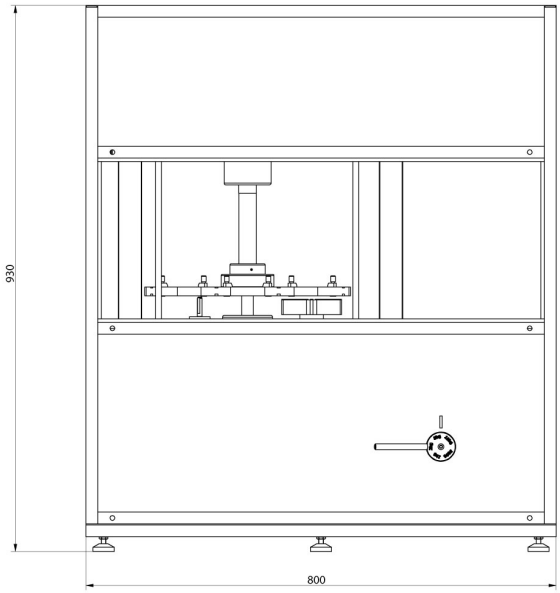

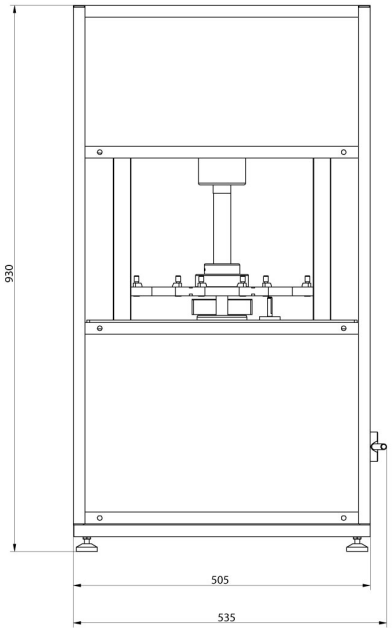

AK-4/10000, AK-4/16000