radwag.com

Analisador de umidade MA 50/1.X7.IC.A

WL-308-0028

More information on the website
radwag.com/br/info,w1,P12

The drawings, photos and graphics used are for illustrative purposes only.

Funções

- Autotest
- Statistics
- IR sensors
- GLP Procedures
- Replaceable unit
- Statistical Quality Control
- ALIBI Memory
- Drying modes
- Samples drying
- Moisture content analysis
- Dry mass determination
- Wi-Fi

Ficha Técnica

Parâmetros metrológicos	
Capacidade máxima [máx]	50 g
Resolução [d]	0,1 mg
Faixa de tara	-50 g
Ajuste	interna (pinça com 4IN/4OUT (M12 8P portas) é necessário)
Peso máximo da amostra	50 g
Módulo de aquecimento	halogênio
Repetibilidade cilíndrico teor de umidade	±0,05 % (e bateria ~ 2 g), ±0,01 % (e bateria ~ 10 g)

Parâmetros metrológicos	
Resolução cilíndrico teor de umidade	0,0001 %
Faixa de temperatura de secagem	Max 160 °C
Parâmetros físicos	
Sistema de nivelamento	manual
Display	7" Rastreabilidade de amostras com tela touchscreen capacitiva for working with laboratory gloves
Câmara de pesagem	pinça com 4IN/4OUT (M12 8P portas) é necessário
Altura máxima da amostra	20 mm
Dimensões cilíndrico prato de pesagem	ø90, h= 8 mm
Dimensões da embalagem L x P x A	476×381×346 mm
Peso líquido	5,3 kg
Peso bruto	6,8 kg
Construção	
Classe de proteção	IP 43
Componentes e software	
Capacidade cilíndrico banco de dados	líquido
Características de uso	
Modo de exibição	%D, %M, %R, g
Método de secagem	4 Relés com interruptor de curto-circuito (perfis de secagem)
Acabamento	4 IN (tempo de operação até 5 h)
Funções adicionais	Gráfico de secagem
Interface de comunicação	
Interface de comunicação	RS232[1], USB-A, USB-B, Ethernet, Wi-Fi
Parâmetros elétricos	
Fonte de alimentação	100 – 120 V AC 50/60 Hz amostra 200-240 V AC 50/60 Hz
Consumo de energia	6 W
Potência cilíndrico módulo de aquecimento	450 W
Condições ambientais	
Temperatura de operação	+10 – +40 °C
Controle de indicação de massa	Massa externa padrão 50 g, 100 g, 200 g, dependendo cilíndrico tipo de analisador de umidade (equipamento adicional)
Ajuste da temperatura de secagem	Ajuste de três pontos em temperaturas definidas, valores programáveis (equipamento adicional: Termômetro de controle GT105k-12/Z)
SOP – ensaios metrológicos (opções adicionais)	
Controle de temperatura de secagem	Um ou dois pontos, dependendo cilíndrico perfil de secagem (equipamento adicional: Termômetro de controle GT105k-12/Z)
Controle de indicação de teor de umidade	Conjunto de teste MV certificado (equipamento adicional)

* Wi-Fi® is a registered trademark of Wi-Fi® Alliance.

Acessórios (Additional Fee)

Mesas antivibração
Acessórios para analisadores de umidade
!Leitores de código de barras
Capa protetora para balanças
Impressora de recibos
RS 232, RS 485 cabos
Módulos adicionais
Cabos RS 232 (plataforma - impressora)

Software (Additional Fee)

• RAD Key [WX-010-0005]
• Leitor Alibi [WX-010-0114]
• E2R Analisador de umidade [WX-010-0072]
• RADWAG Development Studio [WX-010-0104]
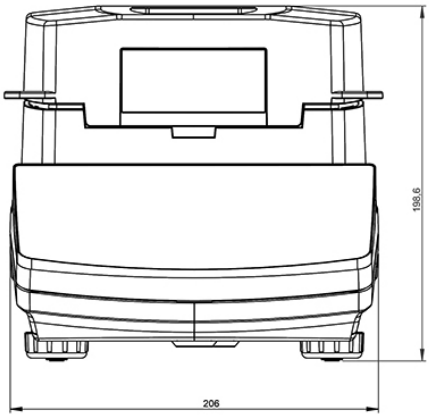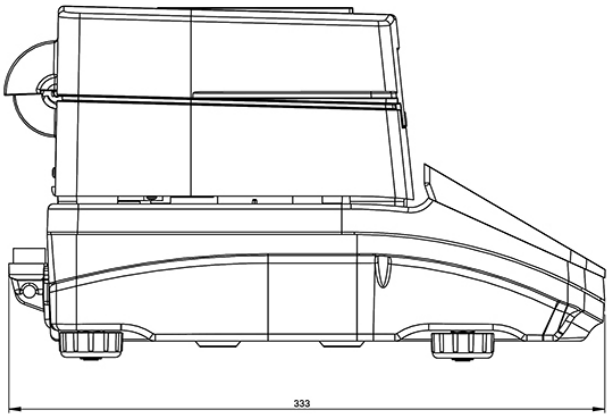
Dimensões do dispositivo L x P x A