radwag.com

Balance multifonctionnelle C32.3.F1.M

WP-120-0009

More information on the website
radwag.com/fr/info,w1,OWY

The drawings, photos and graphics used are for illustrative purposes only.

Fonctions

- Labelling
- Plus/Minus Control
- Percent Weighing
- Totalizing
- Parts counting
- Newton unit measurement
- Statistics
- IR sensors
- GLP Procedures
- Replaceable unit
- ALIBI Memory

Paramètres Techniques

Paramètres métrologiques	
Capacité maximale [Max]	3 kg
Capacité minimale [Min]	20 g
Précision de lecture [d]	1 g
Étendue de tare	-3 kg
Précison de lecture maximale pour les balances non vérifiées	0,2 g
Classe de précision OIML	III

Paramètres physiques	
Afficheur	5” graphique couleurs
Dimension du plateau	300×300 mm
Dimensions de colis L x P x H	570×390×170 mm
Masse nette	5,3 kg
Masse brute	6,6 kg
Construction	
Degré de protection	IP 65 construction, IP 43 terminal
Construction	acier pulvériséeacier St3S
Matériel du plateau	Acier inoxydable AISI304
Interface de Communication	
Interface de Communication	2×RS232, USB-A, USB-B, Ethernet, 4 IN / 4 OUT (numériques), Wi-Fi
Paramètres électriques	
Alimentation	100 – 240 V AC 50/60 Hz
Prise de courant maximale	10 W
Alimentation optionnelle	accumulateur interne
Temps de travail avec l'alimentation d'accumulateur	5 heures
Conditions environnementales	
Température du travail	-10 – +40 °C

* Equipement en option avec supplément de prix

* Wi-Fi® is a registered trademark of Wi-Fi® Alliance.

Additional fee for verification

Accessoires (Additional Fee)

Afficheurs
Alimentateurs
Câbles RS 232 (balance – imprimante)
Câbles d'alimentation de cigare-allume
Lecteurs de code-barres
Câbles RS 232, RS 485
Imprimantes d étiquettes
Afficheurs

Afficheurs
Claviers, manipulateurs
Supports, Statifs, bras-supports
Modules complémentaires
Imprimante de tickets de caisse
Câbles RS 232, RS 485
Câbles RS 232 (balance – imprimante)

Software (Additional Fee)

• E2R Pesages [WX-010-0099]
• RAD Key [WX-010-0005]
• Alibi Reader [WX-010-0114]
• Éditeur de Balances 2.1 [WX-010-0173]

• E2R Registre [WX-010-0038]
• Éditeur D’étiquettes R02 [WX-010-0094]
• R-LAB [WX-010-0080]
• RADWAG Studio du Développement [WX-010-0104]

Dimensions d'appareil L x P x H

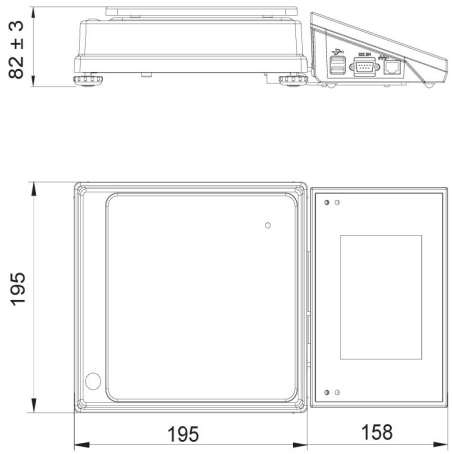

C32.D2

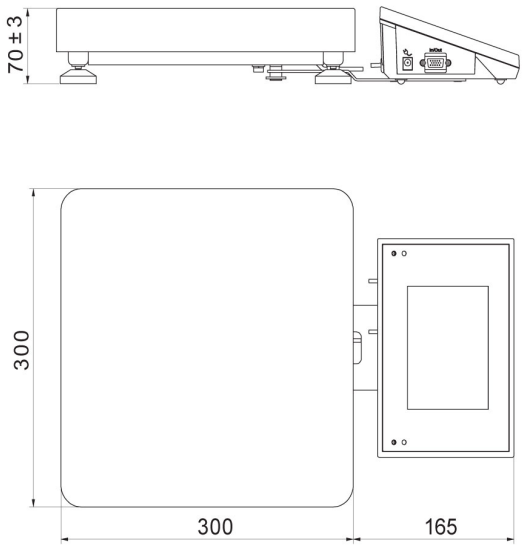

C32.F1.R

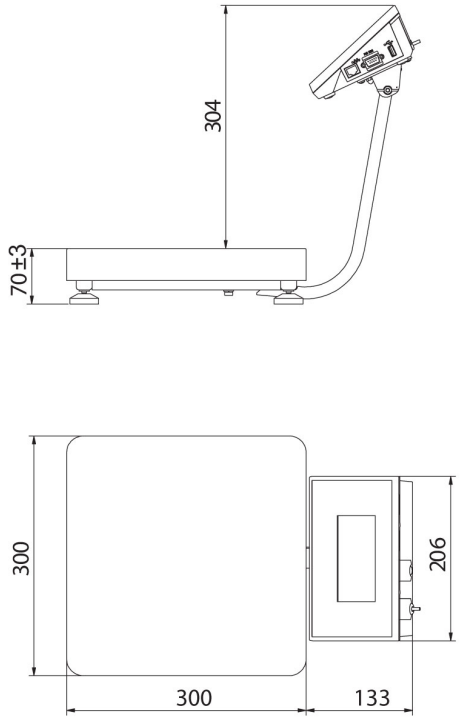

C32.F1.M

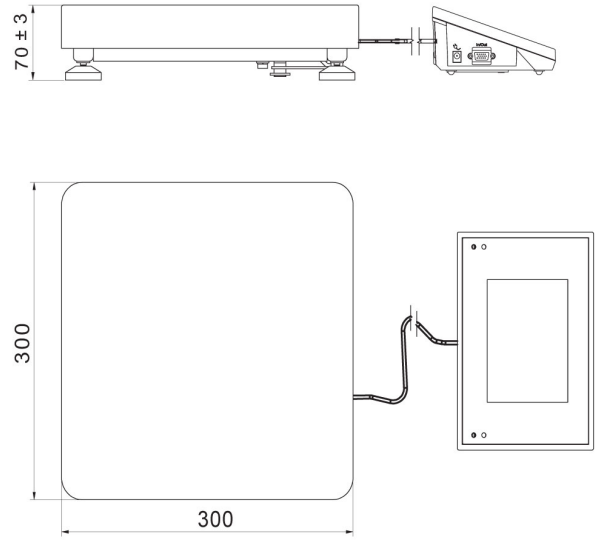

C32.F1.K