radwag.com

Mikrowaage XA 53.5Y.M.A

WL-109-0018

More information on the website
radwag.com/de/info,w1,OS6

The drawings, photos and graphics used are for illustrative purposes only.

Funktionen

- Autotest
- Dosing
- Percent Weighing
- Parts counting
- Peak hold
- Formulation
- Newton unit measurement
- Statistics
- Checkweighing
- IR sensors
- GLP Procedures
- Animal weighing
- Pipettes Calibration
- Air density correction
- Automatic sliding door
- Density determination
- Differential weighing
- Ambient conditions monitoring
- Statistical Quality Control
- Packaged Goods Control
- ALIBI Memory
- Wi-Fi

Technische Daten

Messtechnische Parameter	
Wägebereich [Max]	53 g
Min. Belastung	0,1 mg

Messtechnische Parameter	
Ablesbarkeit [d]	1 µg
Eichwert [e]	1 mg
Tarierbereich	-53 g
Standard Wiederholbarkeit [5% Max]	1,5 µg
Standard Wiederholbarkeit [Max]	6 µg
Min. Einwaage (USP)	3 mg
Min. Einwaage (U=1%, k=2)	0,3 mg
Garantierte Wiederholbarkeit [5%]	2,4 µg
Garantierte Wiederholbarkeit [Max]	8 µg
Linearität	±20 µg
Exzentrizität	20 µg
Empfindlichkeitsstabilität Zeit	1×10^{-6}/Jahr×Rt
Stabilisierungszeit	~ 3,5 s
Justierung	intern (automatisch)
OIML-Klasse	I
Physikalische Parameter	
Nivelliersystem	automatisch – Reflex Level System
Display	10" grafisch farbiger Touchscreen
Türen der Wägekammer	automatische
Lieferumfang	Mikrowaage, Waagschale, Waagschalenabdeckung, Netzteil, Pinsel, Stoffabdeckung.
Wägekammer	199×170×217 mm
Waagschale	ø30 mm
Verpackungsgröße B x T x H	750×492×595 mm
Nettogewicht	14,5 kg
Bruttogewicht	20 kg
Konstruktion	
Schutzart	IP 43
Kommunikationsschnittstellen	
Schnittstellen	2×USB-A, USB-C, RS 232 (COM3), HDMI, Ethernet, Wi-Fi, Hotspot
Elektrische Parameter	
Stromversorgung	Adapter: 100 – 240V AC 50/60Hz 1A; 15V DC 2,4A Waage: 12 – 15V DC 1,4A max*
Umgebungsbedingungen	
Umgebungstemperatur	+10 – +40 °C
Änderungsgeschwindigkeit Temperatur	±0,3 °C / 1 h (±1 °C / 8 h)
Relative Luftfeuchtigkeit	40% – 80%
Änderungsgeschwindigkeit relative Luftfeuchtigkeit	±1% / h (±4% / 8 h)

Wiederholbarkeit wird als Standardabweichung von 10 Wägezyklen ausgedrückt.
Die Stabilisierungszeit ist abhängig von den Umgebungsbedingungen und der Geschwindigkeit bei Auflegen der Last auf der Waagschale; für FAST-Profil definiert.
***** Das Netzteil kann an die Buchse auf der Rückseite des Waagengehäuses oder an das Terminal angeschlossen werden.

* Wi-Fi® is a registered trademark of Wi-Fi® Alliance.

Additional fee for verification

Zubehör (Additional Fee)

MediaBox
RFID-Tag
Antivibrationstische
Netzteile
Schutzhauben
Kabel RS 232, RS 485
Zusätzliche Module
Windschutzschrank für Mikrowaagen
Zusätzliche Module
Professionelle Wägestationen
Schutzhauben
Barcode-Scanner
Automatische Zuführung
MICRO-KIT - Halterset für Mikrowaagen
Etikettendrucker
Umgebungsbedingungen-Messgeräte THBR 2.0 System
Kabel RS 232, RS 485
Gerät zur Kalibrierung von Pipetten
Windschutzschrank für XA 4Y und XA 5Y Waagen
Wägebecher
Ionisatoren
Thermische Drucker
Fingerabdruck-Leser
Konverter RS 232 – USB
Unterflurwägung

Software (Additional Fee)

• E2R Wägung [WX-010-0099]
• RAD Key [WX-010-0005]
• Radwag Remote Desktop [WX-010-0107]
• Scale Editor 2.1 [WX-010-0173]
• E2R Evidenz [WX-010-0038]
• Etiketten-Editor R02 [WX-010-0094]
• RLAB [WX-010-0080]
• RADWAG Development Studio [WX-010-0104]
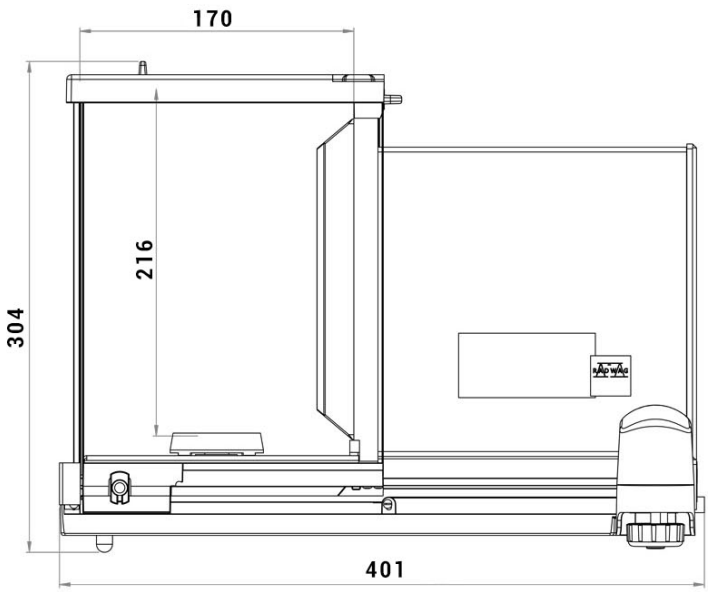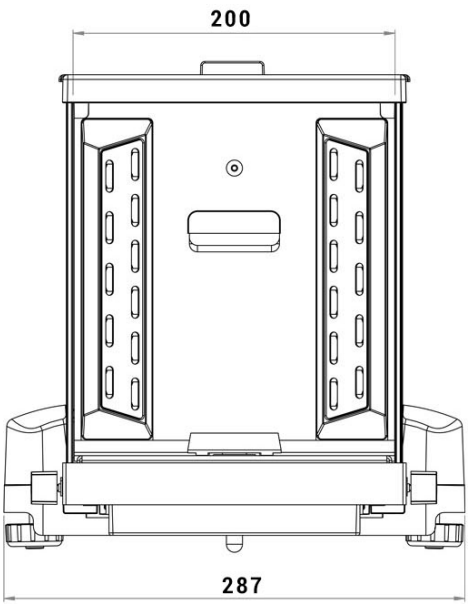
Abmessungen des Geräts B x T x H