radwag.com

Convertisseur de masse MW-01-A7

WX-016-0284

More information on the website
radwag.com/fr/info,w1,O70

The drawings, photos and graphics used are for illustrative purposes only.

Paramètres Techniques

Paramètres métrologiques	
Classe de précision OIML	II ou III
Nombre maximal d'échelons de légalisation	10000 e
Tension d'alimentation sur le transducteur tensometrique	0,5 µV
Pression maximale sur un échelon de légalisation	1,95 µV
Impédance minimale de transducteurs tensometriques	50 Ω
Impédance maximale de transducteurs tensometriques	1200 Ω
Tension d'alimentation sur le transducteur tensometrique	5V DC
Augmentation maximale de signal	19,5 mV
Connexion de senseurs tensometriques	4 ou 6 câble + écran
Construction	
Degré de protection	IP 66
Boîtier	aluminium
Interface de Communication	
Interface de Communication	RS232, Analog OUT, 3×IN / 3×OUT

Paramètres électriques	
Alimentation	100 – 240 V AC 50/60 Hz
Conditions environnementales	
Température du travail	-10 – +40 °C
Paramètres physiques	
Dimensions de colis L x P x H	300×250×130 mm
Masse nette	1 kg
Masse brute	1,4 kg
Multi - étendue	Oui
Utilitaire features	
Nombre maximal de plate-formes desservies	1

Compatible avec (Additional Fee)

Convertisseur RS 232 – USB

Afficheurs

Software (Additional Fee)

• RAD Key [WX-010-0005]
• R-LAB [WX-010-0080]
• MW Manager [WX-010-0113]
• RADWAG Studio du Développement [WX-010-0104]
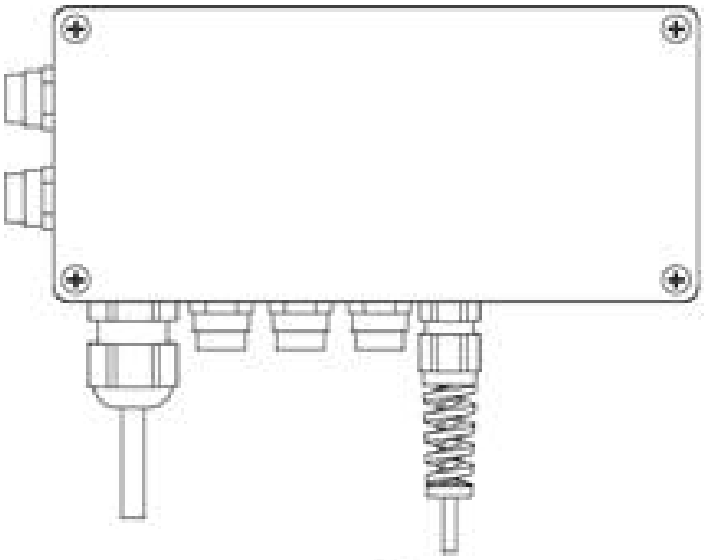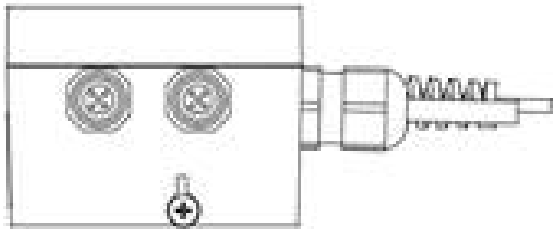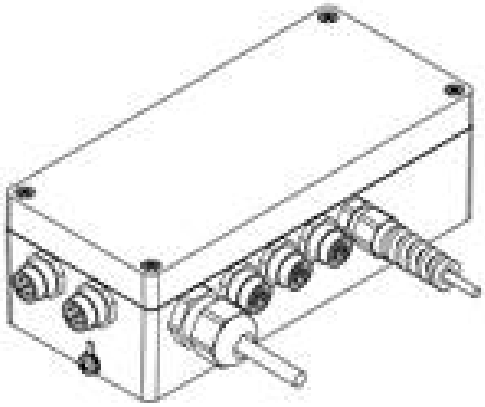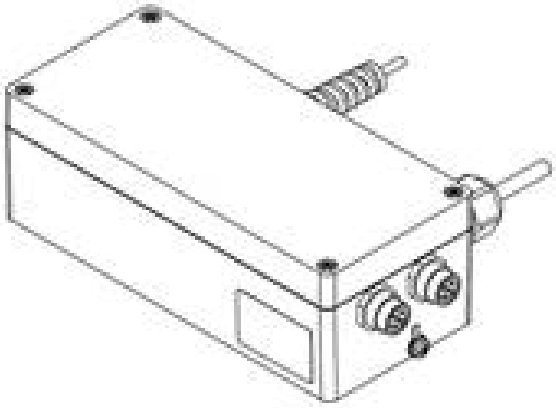
Dimensions d'appareil L x P x H