radwag.com

Balance analytique AS 3100.5Y

WL-104-0525

More information on the website
radwag.com/fr/info,w1,NZE

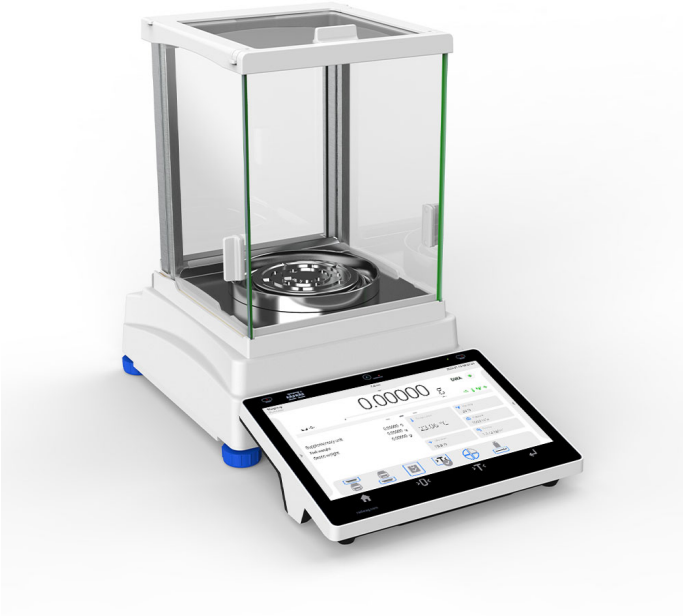

The drawings, photos and graphics used are for illustrative purposes only.

Fonctions

- Autotest
- Dosing
- Percent Weighing
- Parts counting
- Peak hold
- Formulation
- Newton unit measurement
- Statistics
- Checkweighing
- IR sensors
- Under-pan weighing
- GLP Procedures
- Animal weighing
- Pipettes Calibration
- Air density correction
- Density determination
- Differential weighing
- Ambient conditions monitoring
- Statistical Quality Control
- Packaged Goods Control
- ALIBI Memory
- Wi-Fi

Paramètres Techniques

Paramètres métrologiques	
Capacité maximale [Max]	3100 g
Capacité minimale [Min]	-

Paramètres métrologiques	
Précision de lecture [d]	1 mg
Échelon de légalisation [e]	-
Étendue de tare	-3100 g
Répétabilité standard [5% Max]	0,5 mg
Répétabilité standard [Max]	0,6 mg
Poids minimal d'echantillon standard (USP)	1000 mg
Poids minimal d'echantillon standard (U=1%, k=2)	100 mg
Répétabilité admissible [5% Max]	0,8 mg
Répétabilité admissible [Max]	1 mg
Linéarité	±4 mg
Temps de stabilisation	2 s
Ajustage	interne (automatique)
Classe de précision OIML	-
Paramètres physiques	
Système de nivellement	semi-automatique – LevelSENSING
Afficheur	10" graphique couleurs écran tactile
Porte de la cage de pesée	manuel
Élément du kit	Balance, plateau, osłona plateaus, bague de centrage, couvercle inférieur, adaptateur secteur, housse.
Dimensions de la chambre de pesée	190×190×227 mm
Dimension du plateau	ø90 mm (en ajour)
Dimensions de colis L x P x H	600×400×550 mm
Masse nette	7,3 kg
Masse brute	9,3 kg
Construction	
Degré de protection	IP 43
Composants et logiciels	
Bases de données	7
Utilitaire features	
Desservice sans touche	2 senseurs infrarouge
Interface de Communication	
Interface de Communication	2×USB-A, USB-C, RS 232 (COM3), HDMI, Ethernet, Wi-Fi, Hotspot
Paramètres électriques	
Alimentation	Adapter: 100 – 240V AC 50/60Hz 1A; 15V DC 2,4A Balance: 12 – 15V DC 1,6A max; 10–19W*
Conditions environnementales	
Température du travail	+10 – +40 °C
Monitorage des conditions environnementales (option)	THBR 2.0 System, THBR BOX, THB P, THB W, THB S
Humidité relative d'air	40% – 80%

Répétabilité exprimée comme un écart standardisé de 10 placements de chargé.
Temps de stabilisation dépend de conditions externes et de la dynamique du placement d'un poids sur le plateau; déterminé pour le profil FAST

[1] Les scanners de codes-barres disponibles en accessoire coopèrent avec la balance en utilisant uniquement l'interface USB.
*La consommation électrique dépend de la configuration du terminal ainsi que du nombre et du type de périphériques connectés.

* Wi-Fi® is a registered trademark of Wi-Fi® Alliance.

Accessoires (Additional Fee)

Tables antivibratoires
Poignées pour ballons
Alimentateurs
Câbles RS 232, RS 485
Câbles d'alimentation de cigare-allume
KIT pour déterminer la densité
Modules complémentaires
Écran de protection anti-poussière
Câble USB (balance – imprimante)
Tables de balance professionnelle
Écran de protection anti-poussière
Lecteurs de code-barres
Poignées pour tubes à essai et filtres
Poste pour calibrage de pipettes
THBR 2.0 - Monitorage des conditions environnementales
Cellules de pesée récipients
Ioniseurs
Imprimante de tickets de caisse
Lecteur d'empreintes digitales
Câbles RS 232, RS 485
Pesage sous la balance
Câbles RS 232 (balance – imprimante)
Convertisseur RS 232 – RS 485

Software (Additional Fee)

• E2R Pesages [WX-010-0099]
• RAD Key [WX-010-0005]
• RADWAG Remote Desktop [WX-010-0107]
• Éditeur de Balances 2.1 [WX-010-0173]
• E2R Registre [WX-010-0038]
• Éditeur D'étiquettes R02 [WX-010-0094]
• R-LAB [WX-010-0080]
• RADWAG Studio du Développement [WX-010-0104]

Dimensions d'appareil L x P x H

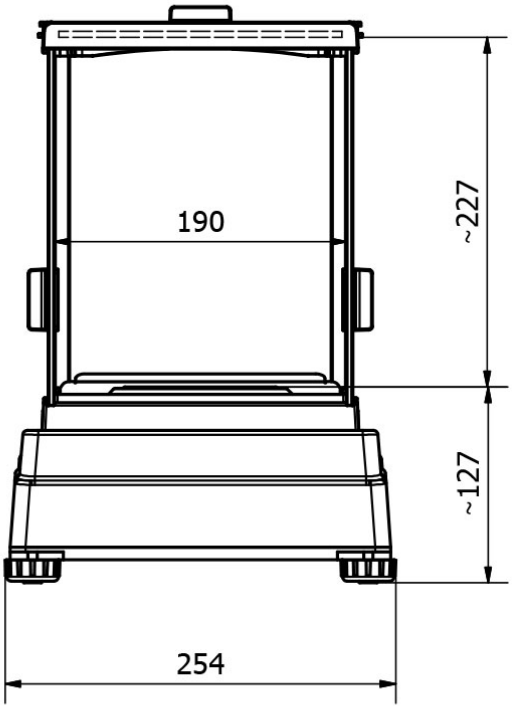
190
~227
~127
254

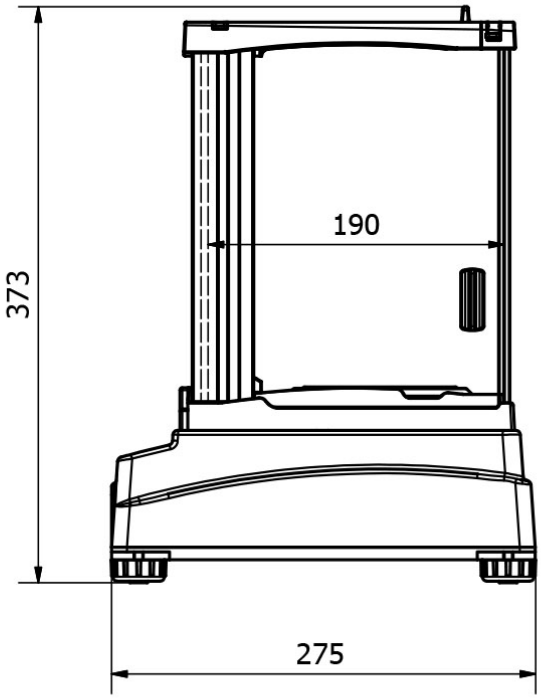
190
373
275

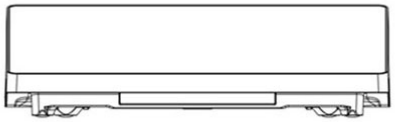

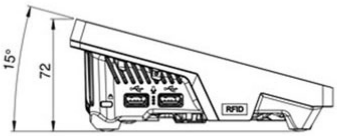
15°
72
RFID

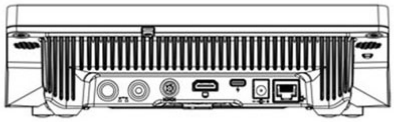

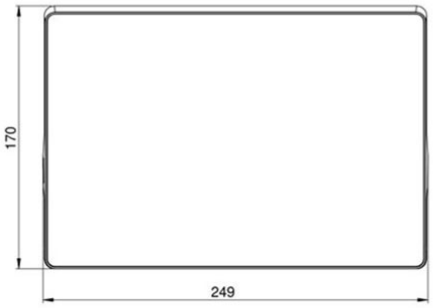
170
249

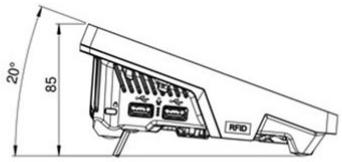
20°
85
RFID

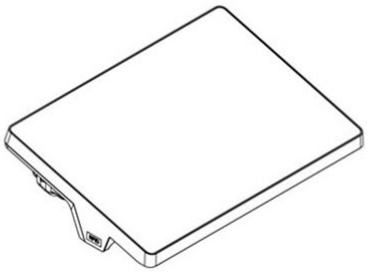

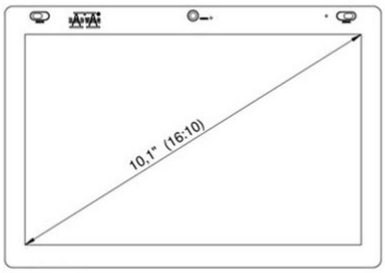
10,1" (16:10)