radwag.com

Basamento a cella di carico C315.6.F1.K

More information on the website
radwag.com/it/info,w1,NPD

The drawings, photos and graphics used are for illustrative purposes only.

funzioni

- Plus/Minus Control
- Percent Weighing
- Totalizing
- Parts counting
- Internal battery
- Peak hold
- Newton unit measurement
- GLP Procedures
- Animal weighing
- ALIBI Memory

Foglio di calcolo

Parametri metrologici	
Capacita massima [Max]	6 kg
Pesata minima	40 g
Accuratezza	2 g
Intervallo di verifica della bilancia [e]	2 g
Intervallo di tara	-6 kg
Massima leggibilità per bilance non verificate	0,2 g
Classe OIML	III

Parametri fisici	
Display	LCD (backlit)
Dimensioni del piatto di pesata	300×300 mm
Dimensioni del pacco	570×390×170 mm
Peso netto	5,2 kg
Peso lordo	5,5 kg
Lunghezza del cavo	1 m
Indicatore	C315
Costruzione	
Punteggio IP	IP 65 construction, IP 43 indicator
Costruzione	mild steel St3S
Materiale da pesata	Stainless steel AISI304
Interfaccia di comunicazione	
Interfaccia	RS232
Interfacce opzionali	RS232
Parametri elettrici	
Alimentatore	100 – 240 V AC 50/60 Hz and battery
Massimo assorbimento elettrico	5 W
Tempo operativo delle batterie	max 8h
Environmental conditions	
Temperatura di lavoro	-10 ÷ +40 °C
Temperatura di stoccaggio	-10 ÷ +50 °C
Umidita atmosferica	10% ÷ 85% RH no condensation

Extra payment for verification

Accessori

Tavoli antivibranti
Alimentatore
Cavo seriale RS 232 (connessione bilance - Stampanti)
Supporto, set di montaggio a muro e braccetti di montaggio
Cavo di alimentazione con spina per accendisigari
Display
Display
Cavo seriale RS 232, RS 485
RS 232 – Ethernet Converter
AP2-1 Power loop output
Cavo seriale RS 232, RS 485
RS 232 – USB Converter
Cavo seriale RS 232 (connessione bilance - Stampanti)
RS 232 – RS 485 Converter
Stampanti di ricevuta

Software

• RAD Key [WX-010-0005]
• R-LAB [WX-010-0080]
• R Panel [WX-010-0187]
• Editore per sistemi di pesatura 2.1 [WX-010-0173]

Device dimensions

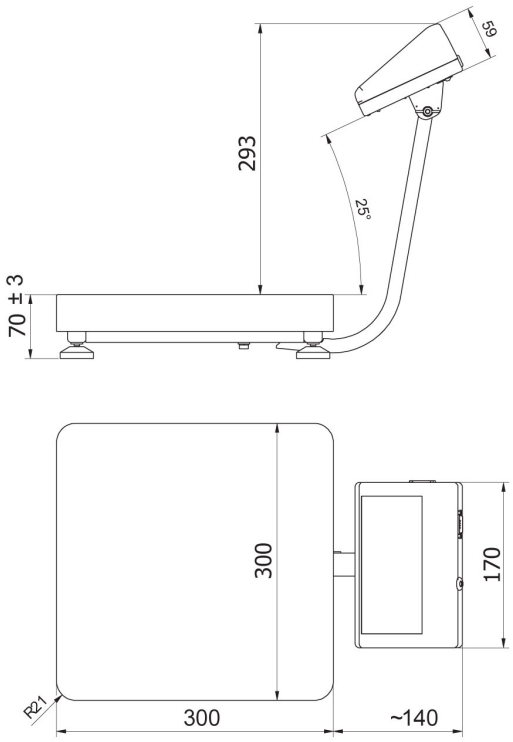

C315.F1.M

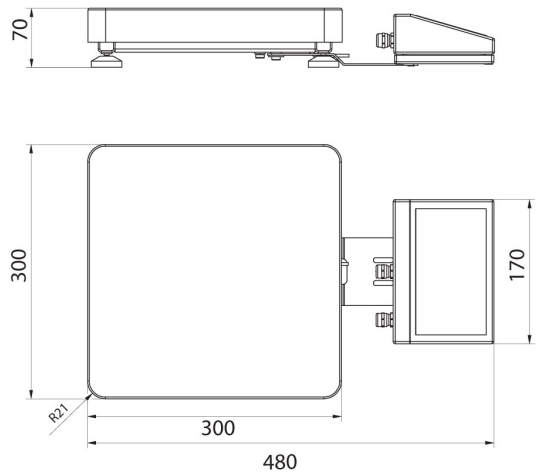

C315.F1.R

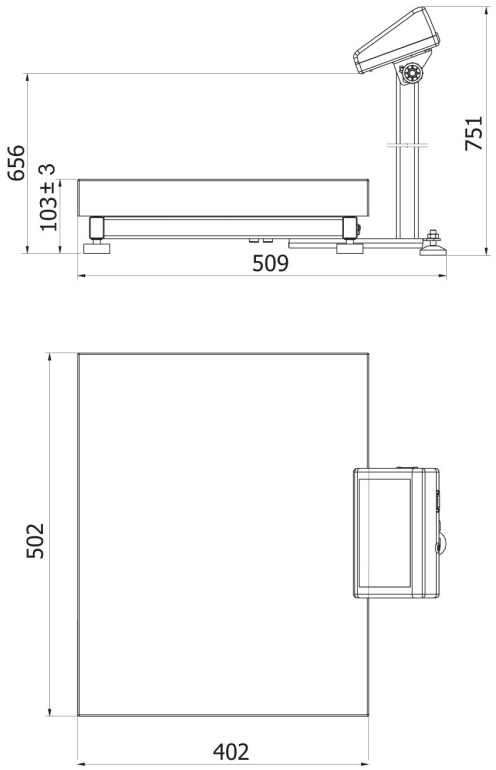

C315.C2.M

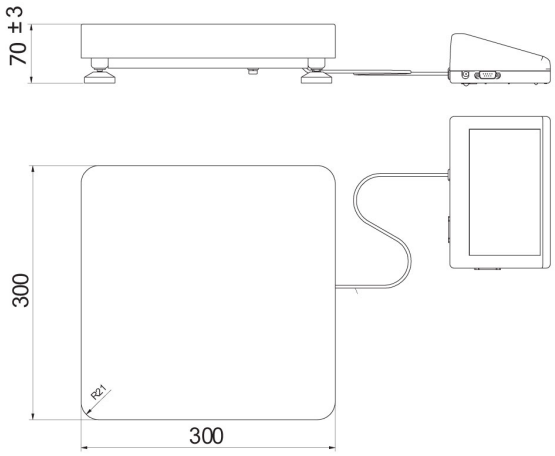

C315.C2.K