radwag.com

Basamento a cella di carico C315.300.C2.R

WP-123-0030

More information on the website
radwag.com/it/info,w1,N98

The drawings, photos and graphics used are for illustrative purposes only.

Funzioni

- Plus/Minus Control
- Percent Weighing
- Totalizing
- Parts counting
- Internal battery
- Peak hold
- Newton unit measurement
- GLP Procedures
- Animal weighing
- ALIBI Memory

Specifiche

Parametri metrologici	
Portata massima [Max]	300 kg
Portata minima [Min]	2 kg
Divisione [d]	100 g
Intervallo di verifica della bilancia [e]	100 g
Campo di tara	-300 kg
Massima leggibilità per bilance non verificate	10 g
Classe OIML	III

Parametri fisici	
Display	4,3” LCD (backlit)
Dimensione piatto	400×500 mm
Dimensioni del pacco L x P x A	720×620×210 mm
Peso net	12,5 kg
Peso lordo	13,5 kg
Costruzione	
Punteggio IP	IP 65 construction, IP 43 terminal
Costruzione	mild steel St3S
Materiale da pesata	Stainless steel AISI304
Interfaccia di comunicazione	
Interfaccia	RS232
Interfacce opzionali	RS232
Parametri elettrici	
Alimentatore	100 – 240 V AC 50/60 Hz and battery
Massimo assorbimento elettrico	5 W
Tempo operativo delle batterie	max 8h
Environmental conditions	
Ambiente di lavoro	-10 – +40 °C
Temperatura di stoccaggio	-10 – +50 °C
Umidità relativa	10% – 85% RH no condensation
Indicatore	C315

Additional fee for verification

Accessori (Additional Fee)

Tavoli antivibranti
Alimentatore
Cavo seriale RS 232 (connessione bilance - Stampanti)
Cavo di alimentazione con spina per accendisigari
Display
Display
Cavo seriale RS 232, RS 485
RS 232 – Ethernet Converter
AP2-1 Power loop output
Cavo seriale RS 232, RS 485
RS 232 – USB Converter
Cavo seriale RS 232 (connessione bilance - Stampanti)
RS 232 – RS 485 Converter
Stampanti di ricevuta
Supporto, set di montaggio a muro e braccetti di montaggio

Software (Additional Fee)

• RAD Key [WX-010-0005]
• R-LAB [WX-010-0080]
• R Panel [WX-010-0187]
• Editore per sistemi di pesatura 2.1 [WX-010-0173]

Device dimensions L x P x A

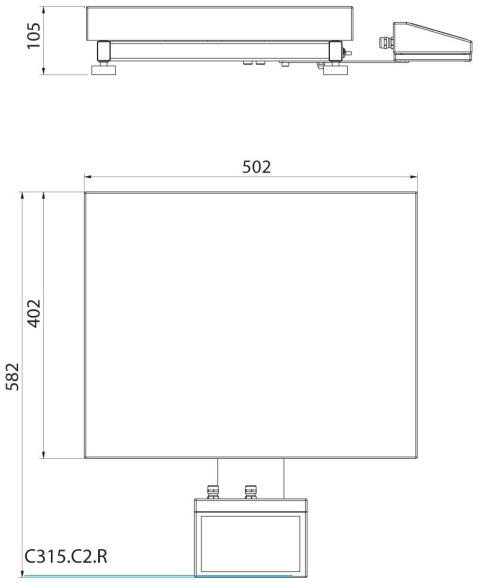

C315.C2.R

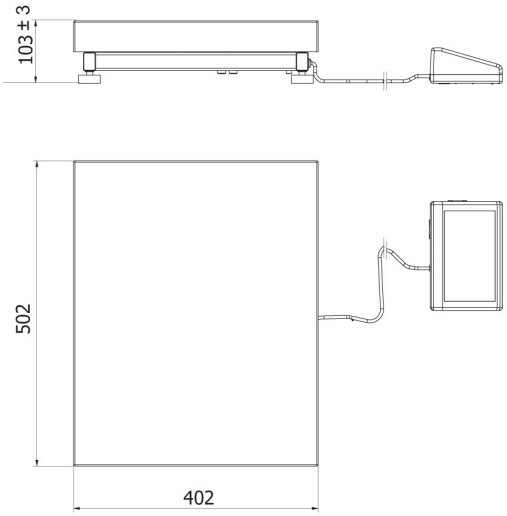

C315.C2.K

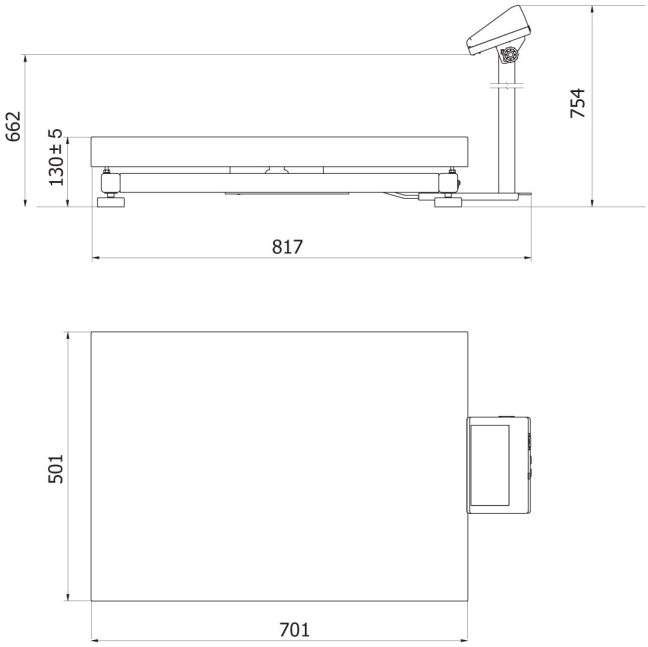

C315.C3.M

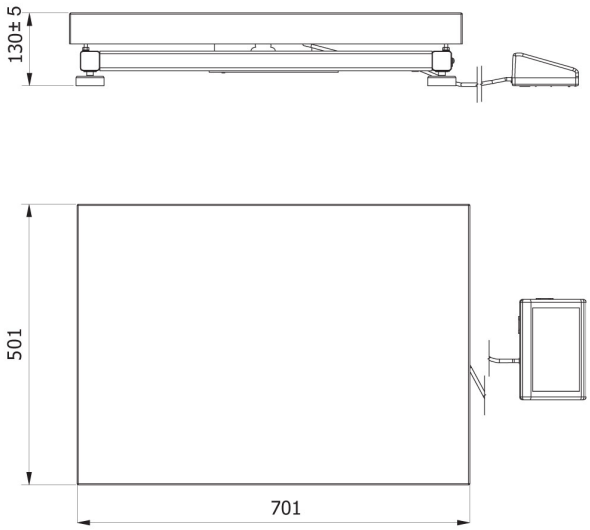

C315.C3.K