radwag.com

Balanza analítica AS 520.R2 PLUS

WL-104-0186

More information on the website
radwag.com/es/info,w1,N7Z

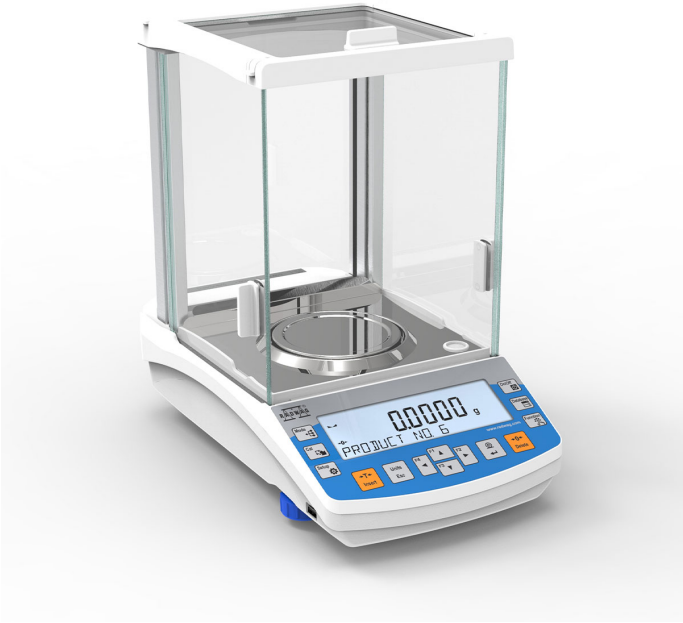

The drawings, photos and graphics used are for illustrative purposes only.

Funciones

- Auto-prueba
- Dosificación
- Desviaciones porcentuales
- Resumiendo pesajes
- Contar piezas
- Cierre de la indicación máxima
- Medición en Newtons
- Estadísticas
- Controlador de peso
- Pesaje debajo del platillo
- Procedimientos GLP
- Pesar animales
- Determinación de densidad

Datos tecnicos

Parámetros metrológicos	
Maxima capacidad [Max]	520 g
Minima capacidad	-
Legibilidad [d]	0,1 mg
División de legalización [e]	-
Rango de tara	-520 g
Repetibilidad estándar [5% Máx.]	0,08 mg

Parámetros metrológicos	
Repetibilidad estándar [Máx.]	0,25 mg
Porción mínima estándar (USP)	160 mg
Porción mínima estándar (U = 1%, k = 2)	16 mg
Repetibilidad permitida [5% Máx.]	0,12 mg
Repetibilidad permitida [Máx.]	0,4 mg
Linealidad	±0,6 mg
Tiempo de estabilización	2,5 s
Calibración	interna (automatica)
Clase OIML	-
Paramètros físicos	
Sistema de nivelación	manual
Pantalla	LCD (con retroiluminación)
Puerta de la cámara de pesaje	manual
Elementos del set	Balanza, platillo, osłona platillos, protección inferior, adaptador de CA.
Dimensión de platillo	ø100 mm
Dimensiones de embalaje	490×400×520 mm
Masa neta	7,3 kg
Masa bruta	8,5 kg
Construcción	
Grado de protección	IP 43
Interface de comunicación	
Conectividad	2×RS232[1], 2×USB-A (Intercambiable), USB-B, Wi-Fi (Opcional)
Parámetros electricos	
Alimentacion	Adapter: 100 – 240V AC 50/60Hz 0,6A; 12V DC 1,2A Balanza: 12 – 15V DC 0,4A max
Consumo máximo de potencia	3 W
Condiciones ambientales	
Temperatura de trabajo	+10 – +40 °C
Humedad relativa de aire	40% – 80%

La repetibilidad se expresa como una desviación estándar de 10 posiciones de carga.
El tiempo de estabilización depende de las condiciones externas y la dinámica de colocar los pesos en el platillo; especificado para el perfil FAST.
[1] Los lectores de códigos de barras disponibles como accesorio cooperan con la balanza utilizando solo la interfaz RS232.

* Wi-Fi® is a registered trademark of Wi-Fi® Alliance.

Accesorios (Additional Fee)

Mesas antivibratil
Soportes para frascos
Adaptadores de corriente
Cables RS 232, RS 485
Pantallas
Protecciones de seguridad

Cables de corriente desde mechero de automóvil
KIT para determinar la densidad
Cable USB (Bascula a Impresora)
Mesas de pesaje profesional
Escáner de códigos de barra
Soportes para filtros y probetas
Puesto de calibración de pipetas
Recipientes de pesaje
Ionizadores
Impresoras de recibos
Cables RS 232, RS 485
Pasaje debajo del platillo
Cables RS 232 (Bascula a Impresora)

Programas (Additional Fee)

- RAD Key [WX-010-0005]
- Alibi Reader PC Software [WX-010-0114]
- RADWAG Development Studio [WX-010-0104]
- R Panel [WX-010-0187]
- R-LAB [WX-010-0080]

Dimensiones de aparato

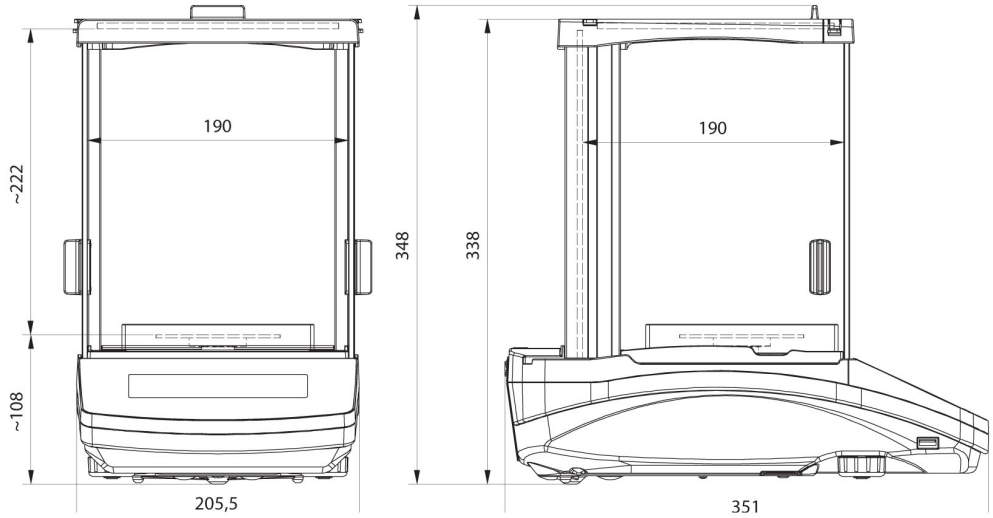

AS R2, d = 0.01 mg

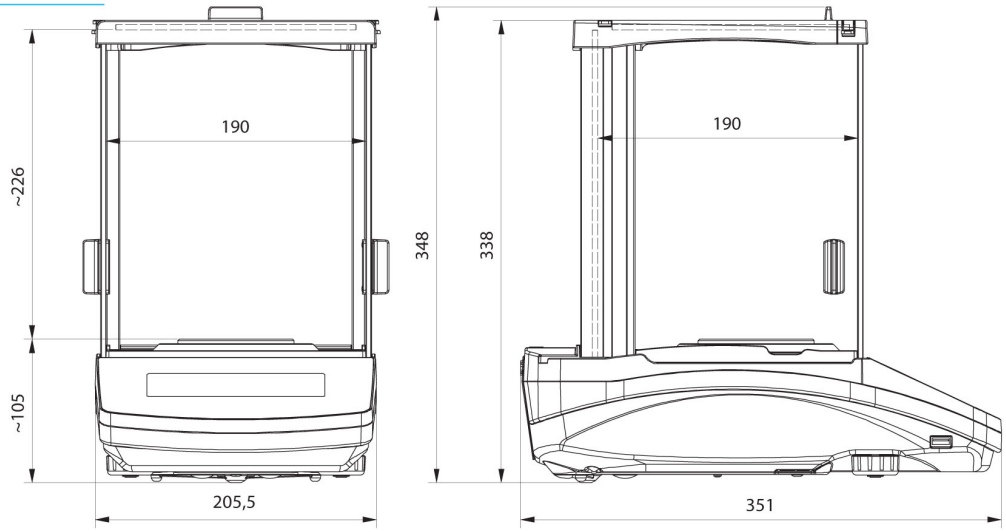

AS R2, AS R1 d = 0.1 mg