radwag.com

Basamento a cella di carico C315.60.C3.M

More information on the website
radwag.com/it/info,w1,ME3

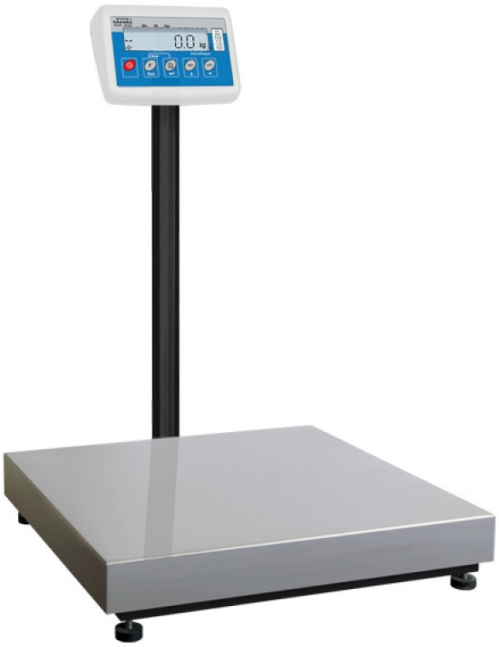

The drawings, photos and graphics used are for illustrative purposes only.

Funzioni

- Plus/Minus Control
- Percent Weighing
- Totalizing
- Parts counting
- Internal battery
- Peak hold
- Newton unit measurement
- GLP Procedures
- Animal weighing
- ALIBI Memory

Specifiche

Parametri metrologici	
Portata massima [Max]	60 kg
Portata minima [Min]	400 g
Divisione [d]	20 g
Intervallo di verifica della bilancia [e]	20 g
Campo di tara	-60 kg
Massima leggibilità per bilance non verificate	2 g
Classe OIML	III

Parametri fisici	
Display	LCD (backlit)
Dimensione piatto	500×700 mm
Dimensioni del pacco	730×800×270 mm
Peso netto	23,4 kg
Peso lordo	27,2 kg
Costruzione	
Punteggio IP	IP 65 construction, IP 43 terminal
Costruzione	mild steel St3S
Materiale da pesata	Stainless steel AISI304
Interfaccia di comunicazione	
Interfaccia	RS232
Interfacce opzionali	RS232
Parametri elettrici	
Alimentatore	100 – 240 V AC 50/60 Hz and battery
Massimo assorbimento elettrico	5 W
Tempo operativo delle batterie	max 8h
Environmental conditions	
Ambiente di lavoro	-10 – +40 °C
Temperatura di stoccaggio	-10 – +50 °C
Umidità relativa	10% – 85% RH no condensation
Indicatore	C315

Extra payment for verification

Accessori

Alimentatore
Cavo seriale RS 232 (connessione bilance - Stampanti)
Cavo di alimentazione con spina per accendisigari
Display
Display
Cavo seriale RS 232, RS 485
Tavoli antivibranti
RS 232 – Ethernet Converter
AP2-1 Power loop output
Cavo seriale RS 232, RS 485
RS 232 – USB Converter
Cavo seriale RS 232 (connessione bilance - Stampanti)
RS 232 – RS 485 Converter
Stampanti di ricevuta
Supporto, set di montaggio a muro e braccetti di montaggio

Software

• RAD Key [WX-010-0005]
• R-LAB [WX-010-0080]
• R Panel [WX-010-0187]
• Editore per sistemi di pesatura 2.1 [WX-010-0173]

Device dimensions

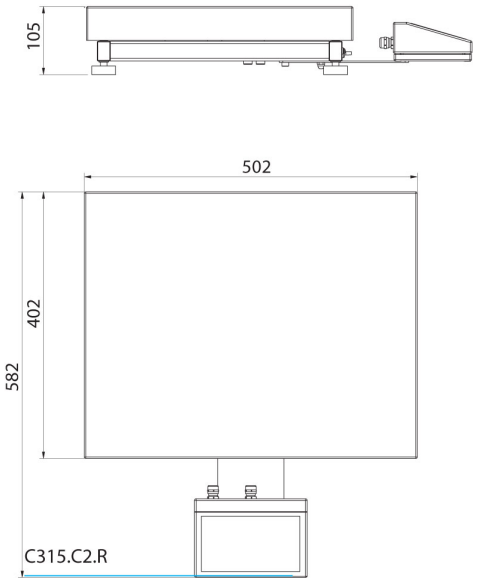

C315.C2.R

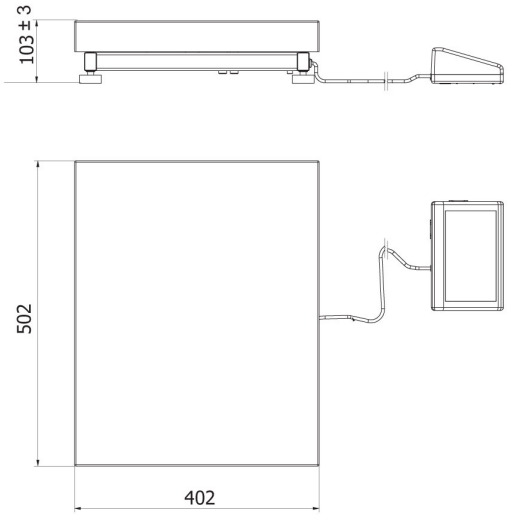

C315.C2.K

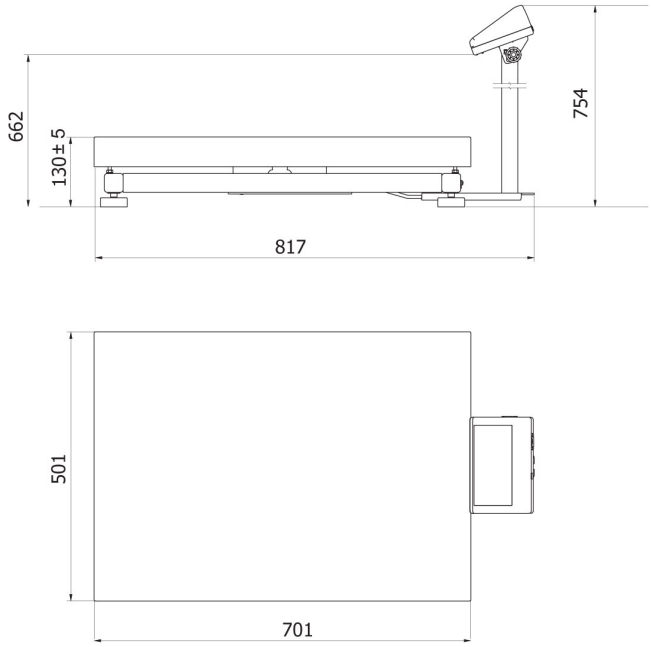

C315.C3.M

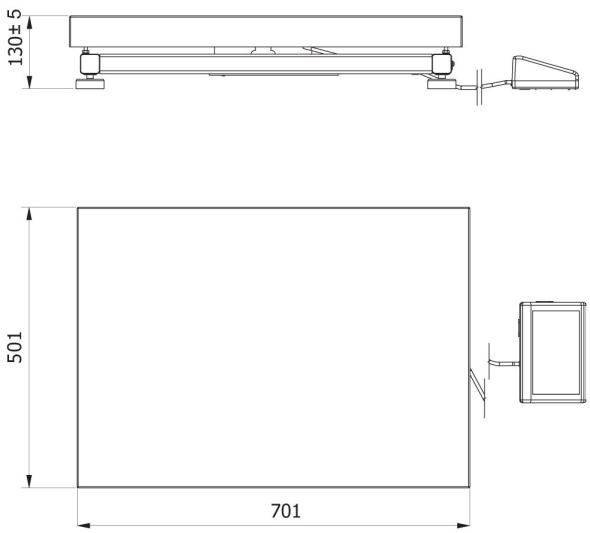

C315.C3.K