radwag.com

Bilancia analitica AS 220.R1 PLUS

WL-104-0229

More information on the website
radwag.com/it/info,w1,LZY

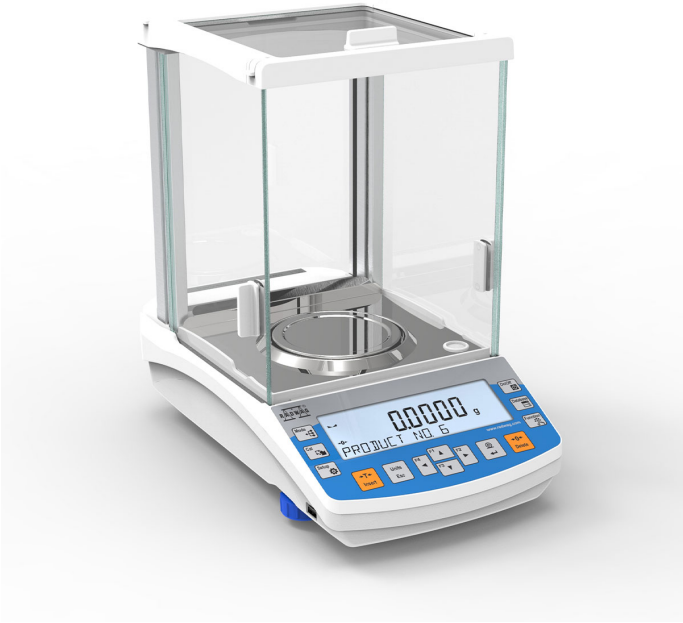

The drawings, photos and graphics used are for illustrative purposes only.

Funzioni

- Autotest
- Dosing
- Percent Weighing
- Totalizing
- Parts counting
- Peak hold
- Newton unit measurement
- Statistics
- Checkweighing
- Under-pan weighing
- GLP Procedures
- Animal weighing
- Density determination

Specifiche

Parametri metrologici	
Portata massima [Max]	220 g
Portata minima [Min]	10 mg
Divisione [d]	0,1 mg
Campo di tara	-220 g
Ripetibilità standard [5% Max]	0,07 mg
Ripetibilità standard [Max]	0,08 mg

Parametri metrologici	
Peso standard minimo (USP)	140 mg
Peso standard minimo (U = 1%, k = 2)	14 mg
Ripetibilità consentita [5% massimo]	0,09 mg
Ripetibilità consentita [Max]	0,1 mg
Linearità	±0,2 mg
Tempo di stabilizzazione	2 s
Calibrazione	external
Classe OIML	-
Parametri fisici	
Sistema di livellamento	manual
Display	5,3” LCD (backlit)
Porta della camera di pesatura	manual
Componenti del kit	Balance, weighing pan, weighing pan shield, bottom cover, power supply.
Dimensione piatto	ø100 mm
Dimensioni del pacco L x P x A	490×400×520 mm
Peso net	7,3 kg
Peso lordo	9,3 kg
Costruzione	
Punteggio IP	IP 43
Interfaccia di comunicazione	
Interfaccia	2×RS232, 2×USB-A (interchangeable), USB-B, Wi-Fi (option)
Parametri elettrici	
Alimentatore	Adapter: 100 – 240V AC 50/60Hz 0,6A; 12V DC 1,2A Balance: 12 – 15V DC 0,4A max
Environmental conditions	
Ambiente di lavoro	+10 – +40 °C
Umidità relativa	40% – 80%

La ripetibilità è espressa come deviazione standard di 10 posizionamenti dello standard di massa.
Il tempo di stabilizzazione dipende dalle condizioni esterne e dalla dinamica di posizionamento del carico sul piatto; specificato per il profilo FAST.

* Wi-Fi® is a registered trademark of Wi-Fi® Alliance.

Accessori (Additional Fee)

supporti per beute da laboratorio
Alimentatore
Cavo di alimentazione con spina per accendisigari
KIT determinazione della densita
cavo USB (connessione bilance - stampanti)
Tavolo di pesata professionale
Lettore di codici a barre
Tavoli antivibranti
Display
Recipienti per pesare
Ionizzatore anti statico
Stampanti di ricevuta
AP2-1 Power loop output
Cavo seriale RS 232, RS 485

supporti per provette e filtri
Stazione di lavoro per calibrazione pipette
Cavo seriale RS 232, RS 485

Pesatura sottopensile
Cavo seriale RS 232 (connessione bilance - Stampanti)

Software (Additional Fee)

- RAD Key [WX-010-0005]
- „Alibi Reader" PC Software [WX-010-0114]
- Software „Development Studio" RADWAG [WX-010-0104]
- R Panel [WX-010-0187]
- R-LAB [WX-010-0080]

Device dimensions L x P x A

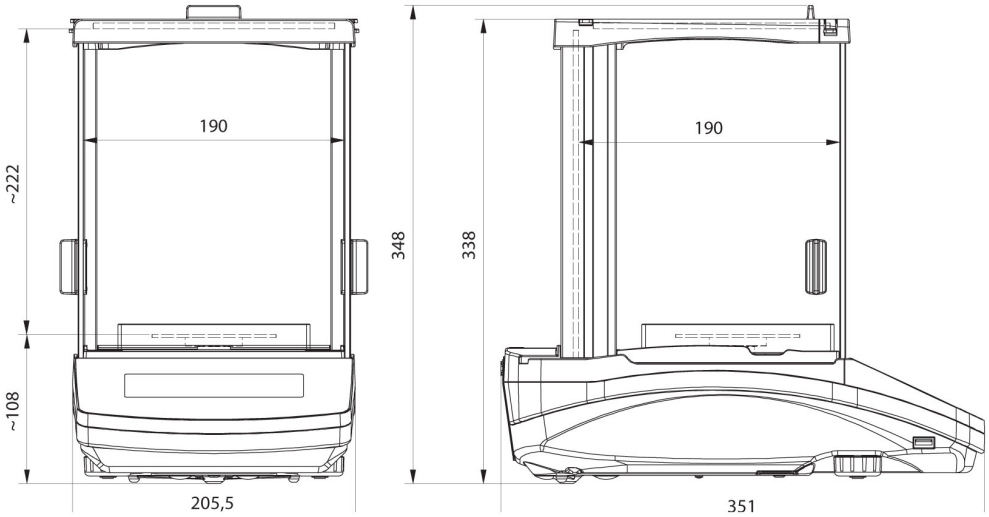

AS R2, d = 0.01 mg

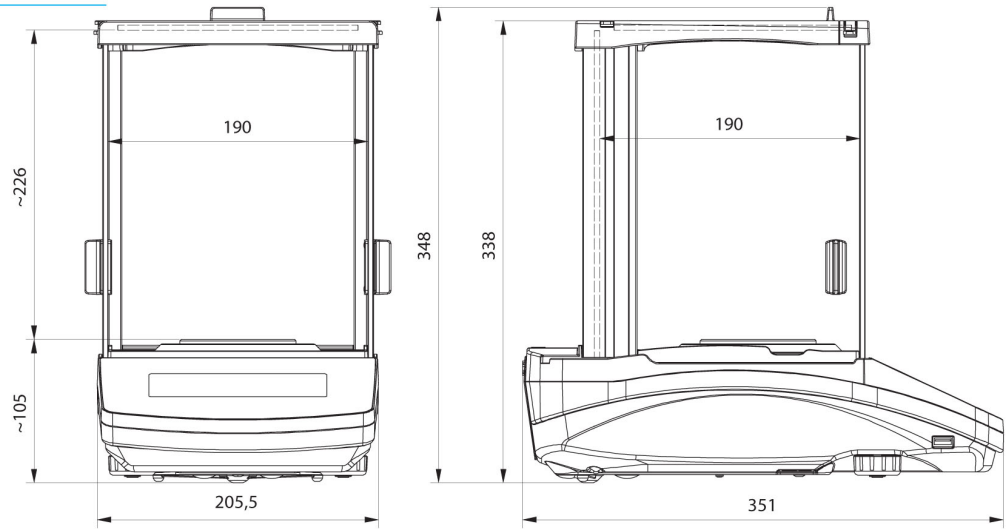

AS R2, AS R1 d = 0.1 mg