radwag.com

Plateforme PL.150.HRP.H

WX-009-0334

More information on the website
radwag.com/fr/info,w1,LOU

The drawings, photos and graphics used are for illustrative purposes only.

Paramètres Techniques

Paramètres métrologiques	
Capacité maximale [Max]	150 kg
Capacité préliminaire	30 kg
Précision de lecture [d]	1 g
Étendue de tare	-150 kg
Répétabilité	0,6 g
Linéarité	±3 g
Ajustage	interne (automatique)
Construction	
Degré de protection	IP 66 / 67
Construction	Acier inoxydable AISI304
Matériel du plateau	Acier inoxydable AISI304
Interface de Communication	
Interface de Communication	RS232, RS485, Ethernet

Paramètres électriques	
Alimentation	100 – 240 V AC 50/60 Hz

Conditions environnementales	
Température du travail	+10 – +40 °C
Humidité relative d'air	15% – 80%

Paramètres physiques	
Dimension du plateau	500×400 mm
Dimensions de colis L x P x H	610×710×275 mm
Masse nette	71,5 kg
Masse brute	90 kg

Accessoires (Additional Fee)

Câbles de réseau (balance – Ethernet)
Terminal de pesage PUE 7.1
Câbles RS 232, RS 485
Câbles d'Entrées/ de Sorties
Alimentateurs
Terminal de pesage PUE HY10
Alimentation à sécurité intrinsèque pour la balance EX pour alimenter l'indicateur PUE HX5.EX

Software (Additional Fee)

• MWMH Manager [WX-010-0103]

Dimensions d'appareil L x P x H

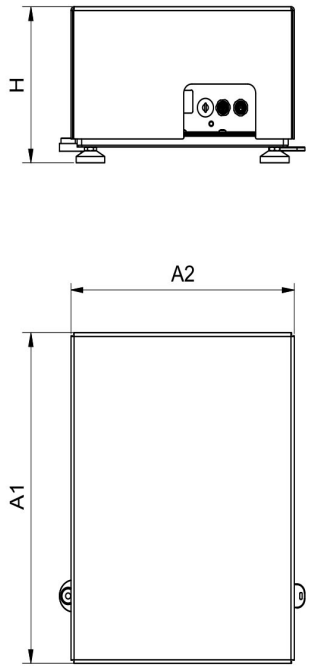

PL.16 - 32.HRP.H

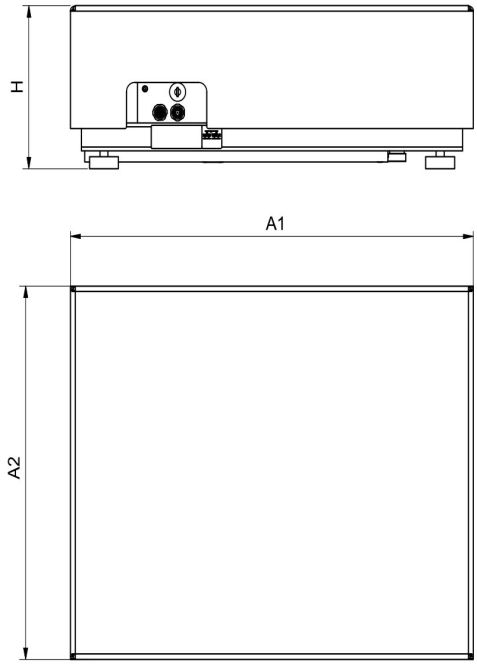

PL.62-2000.HRP.H

Scale type	A1	A2	H
PL.(16-32).HRP.H	360	280	180±5
PL.(62-150).HRP.H	500	400	180±5
PL.150.2.HRP.H	500	500	180±5
PL.(150.1-300).HRP.H	800	600	180±5
PL.(300.1-1100).HRP.H	1000	800	180±5
PL.(2000).HRP.H	1250	1000	180±5

Dimensions in mm