radwag.com

Bilancia multifunzione CY10.3/6.D2.K.M3

WP-125-1002

More information on the website
radwag.com/it/info,w1,JZN

The drawings, photos and graphics used are for illustrative purposes only.

Funzioni

- Dosing
- Percent Weighing
- Parts counting
- Peak hold
- Formulation
- IR sensors
- Animal weighing
- Statistical Quality Control
- Wi-Fi

Specifiche

Parametri metrologici	
Portata massima [Max]	3 / 6 kg
Portata minima [Min]	20 g
Divisione [d]	1 / 2 g
Intervallo di verifica della bilancia [e]	1 g
Campo di tara	-6 kg
Tempo di stabilizzazione	2 s
Calibrazione	external

Parametri metrologici	
Classe OIML	III
Parametri fisici	
Sistema di livellamento	manual
Display	10" graphic colour touchscreen
Lunghezza del cavo	1 m
Dimensione piatto	195×195 mm
Dimensioni del pacco L x P x A	500×310×150 mm
Peso net	3,7 kg
Peso lordo	4,6 kg
Costruzione	
Punteggio IP	IP 43
Struttura	steel + ABS
Interfaccia di comunicazione	
Interfaccia	2×USB-A, USB-C, RS 232 (COM3), HDMI, Ethernet, Wi-Fi, Hotspot
Parametri elettrici	
Alimentatore	Adapter: 100 – 240V AC 50/60Hz 1A; 15V DC 2,4A Balance: 12 – 15V DC 1,6A max; 10–19W*
Environmental conditions	
Ambiente di lavoro	-10 – +40 °C
Temperatura di stoccaggio	-25 – +70 °C
Multi scala	YES
Caratteristiche operative	
Numero massimo di piattaforme	max.2

Il tempo di stabilizzazione dipende dalle condizioni esterne e dalla dinamica di posizionamento del carico sul piatto; specificato per il profilo FAST.
*Il consumo di energia dipende dalla configurazione del terminale e dal numero e dal tipo di dispositivi esterni collegati.

* Wi-Fi® is a registered trademark of Wi-Fi® Alliance.

Additional fee for verification

Accessori (Additional Fee)

MediaBox
Piattaforme di pesatura in acciaio dolce verniciato a polvere
Tag RFID
Alimentatore
Moduli aggiuntivi della piattaforma
Piattaforme di pesatura in acciaio dolce verniciato a polvere
Moduli aggiuntivi
Piattaforme con struttura in materiale plastico
Capottina protettiva per bilance
Lettore di codici a barre
stampanti per etichette
Cavo seriale RS 232, RS 485
Lettore di impronte digitali
RS 232 – USB Converter
Stampanti di ricevuta

Software (Additional Fee)

• E2R Weighing [WX-010-0099]
• E2R Weighing Records [WX-010-0038]

• RAD Key [WX-010-0005]
• RADWAG Remote Desktop [WX-010-0107]
• Editore di etichette R02 [WX-010-0094]
• Editore per sistemi di pesatura 2.1 [WX-010-0173]
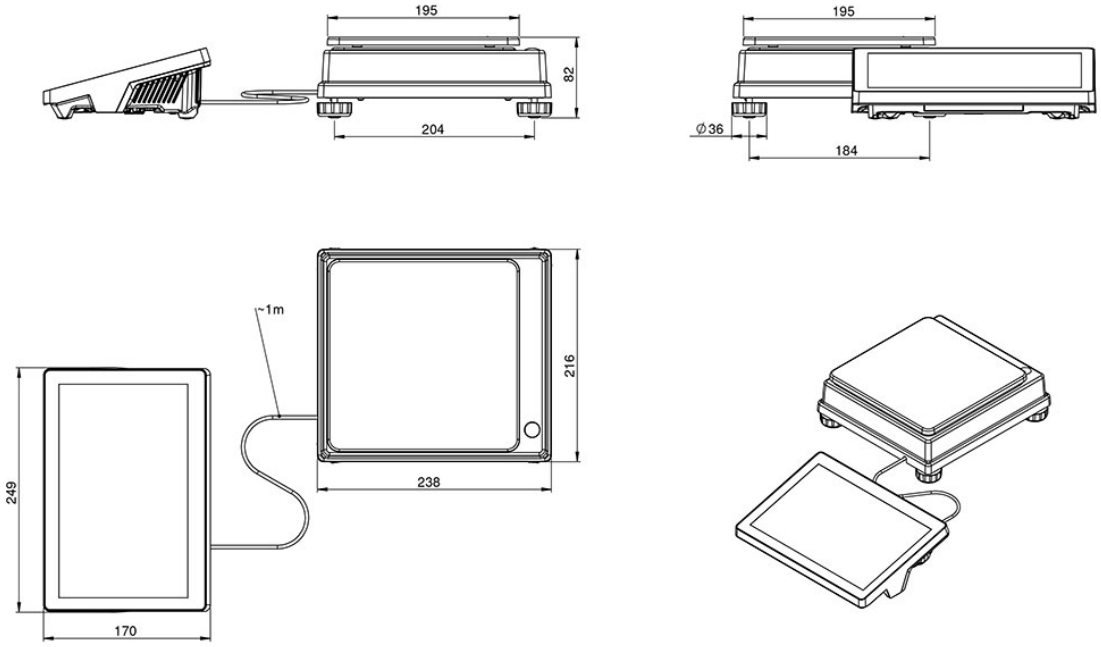
Device dimensions L x P x A