radwag.com

Balance multifonctionnelle CY10.3/6.D2.K.M3

WP-125-1002

More information on the website
radwag.com/fr/info,w1,JZN

The drawings, photos and graphics used are for illustrative purposes only.

Fonctions

- Dosing
- Percent Weighing
- Parts counting
- Peak hold
- Formulation
- IR sensors
- Animal weighing
- Statistical Quality Control
- Wi-Fi

Paramètres Techniques

Paramètres métrologiques	
Capacité maximale [Max]	3 / 6 kg
Capacité minimale [Min]	20 g
Précision de lecture [d]	1 / 2 g
Échelon de légalisation [e]	1 g
Étendue de tare	-6 kg
Temps de stabilisation	2 s
Ajustage	externe

Paramètres métrologiques	
Classe de précision OIML	III
Paramètres physiques	
Système de nivellement	manuel
Afficheur	10" graphique couleurs écran tactile
Longueur de câble	1 m
Dimension du plateau	195×195 mm
Dimensions de colis L x P x H	500×310×150 mm
Masse nette	3,7 kg
Masse brute	4,6 kg
Construction	
Degré de protection	IP 43
Boîtier	métal + ABS
Interface de Communication	
Interface de Communication	2×USB-A, USB-C, RS 232 (COM3), HDMI, Ethernet, Wi-Fi, Hotspot
Paramètres électriques	
Alimentation	Adapter: 100 – 240V AC 50/60Hz 1A; 15V DC 2,4A Balance: 12 – 15V DC 1,6A max; 10–19W*
Conditions environnementales	
Température du travail	-10 – +40 °C
Température de stockage	-25 – +70 °C
Multi - étendue	Oui
Utilitaire features	
Nombre maximal de plate-formes desservies	max.2

Temps de stabilisation dépend de conditions externes et de la dynamique du placement d'un poids sur le plateau; déterminé pour le profil FAST.
*La consommation électrique dépend de la configuration du terminal ainsi que du nombre et du type de périphériques connectés.

* Wi-Fi® is a registered trademark of Wi-Fi® Alliance.

Additional fee for verification

Accessoires (Additional Fee)

MediaBox
Platesformes en acier pulvérisé
Tag RFID
Alimentateurs
Modules de plateforme supplémentaires
Platesformes en acier pulvérisé
Modules complémentaires
Platesformes dans les boîtiers en plastique
Écran de protection anti-poussière
Lecteurs de code-barres
Imprimantes d étiquettes
Câbles RS 232, RS 485
Lecteur d'empreintes digitales
Convertisseur RS 232 – USB
Imprimante de tickets de caisse

Software (Additional Fee)

• E2R Pesages [WX-010-0099]
• E2R Registre [WX-010-0038]

• RAD Key [WX-010-0005]
• RADWAG Remote Desktop [WX-010-0107]
• Éditeur D’étiquettes R02 [WX-010-0094]
• Éditeur de Balances 2.1 [WX-010-0173]
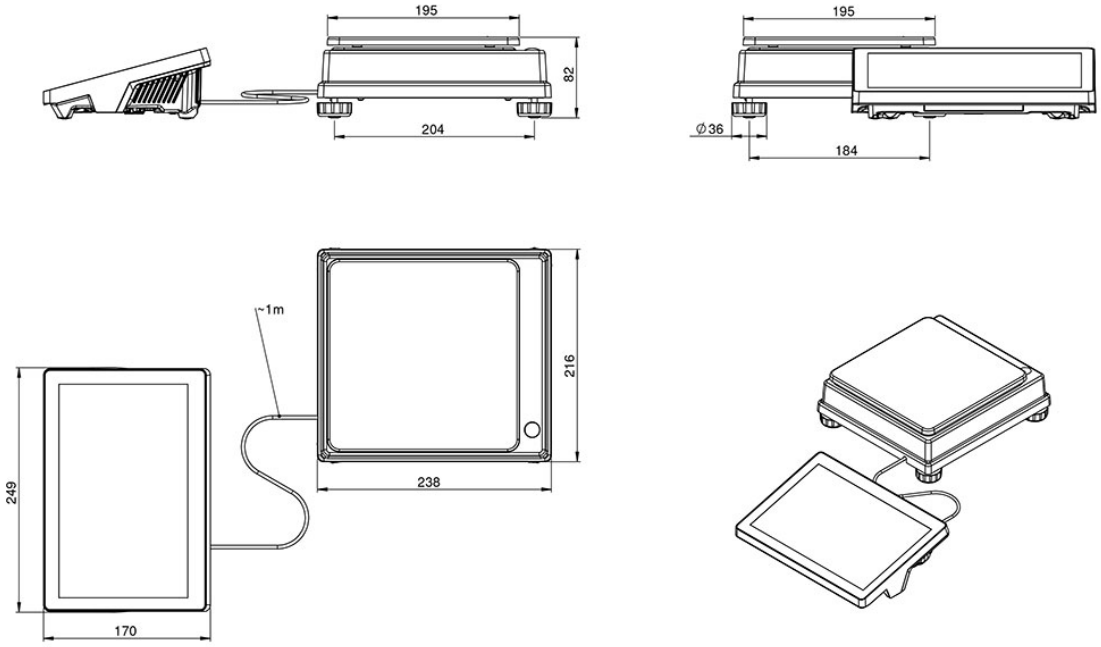
Dimensions d'appareil L x P x H