radwag.com

Bilancia di precisione WLY 30/F1/R

WL-219-0037

More information on the website
radwag.com/it/info,w1,JYE

The drawings, photos and graphics used are for illustrative purposes only.

Funzioni

- Dosing
- Labelling
- Plus/Minus Control
- Percent Weighing
- Totalizing
- Parts counting
- Peak hold
- Formulation
- Newton unit measurement
- Statistics
- Checkweighing
- IR sensors
- Animal weighing
- Differential weighing
- ALIBI Memory

Specifiche

Parametri metrologici	
Portata massima [Max]	30 kg
Portata minima [Min]	-
Divisione [d]	0,5 g
Intervallo di verifica della bilancia [e]	-
Campo di tara	-30 kg
Ripetibilita	1 g

Parametri metrologici	
Linearità	±1 g
Tempo di stabilizzazione	3 s
Calibrazione	external
Classe OIML	-
Parametri fisici	
Sistema di livellamento	manual
Dimensione piatto	300×300 mm
Dimensioni del pacco L x P x A	570×390×170 mm
Peso net	5,2 kg
Peso lordo	6 kg
Costruzione	
Punteggio IP	IP 43
Interfaccia di comunicazione	
Interfaccia	2×RS232, 2×USB-A, Ethernet, 4 IN / 4 OUT (digital), Wi-Fi
Parametri elettrici	
Alimentatore	Adapter: 100 – 240V AC 50/60Hz 1A; 15V DC 2,4A Balance: 10 – 28V DC 1A max
Environmental conditions	
Ambiente di lavoro	+15 – +30 °C
Temperatura di stoccaggio	-25 – +70 °C
Umidità relativa	10% – 85% RH no condensation

La ripetibilità è espressa come deviazione standard di 10 posizionamenti dello standard di massa.
Il tempo di stabilizzazione dipende dalle condizioni esterne e dalla dinamica di posizionamento del carico sul piatto; specificato per il profilo FAST.

* Wi-Fi® is a registered trademark of Wi-Fi® Alliance.

Accessori (Additional Fee)

Tavoli antivibranti
Lettore di tessere transponder
Alimentatore
Cavo seriale RS 232 (connessione bilance - Stampanti)
Cavo di alimentazione con spina per accendisigari
Lettore di codici a barre
Pesatura sottopensile
Cavo seriale RS 232, RS 485
stampanti per etichette
Moduli aggiuntivi
Display
cavi IN/OUT
Tastiera, interruttori esterni
Supporto, set di montaggio a muro e braccetti di montaggio
Stampanti di ricevuta
Pesi standard F1 - cilindrici, set
AP2-1 Power loop output
Cavo seriale RS 232, RS 485
Moduli aggiuntivi della piattaforma
RS 232 – USB Converter
Cavo seriale RS 232 (connessione bilance - Stampanti)

Software (Additional Fee)

• E2R Weighing [WX-010-0099]
• E2R Weighing Records [WX-010-0038]
• E2R Formulazione [WX-010-0043]
• RAD Key [WX-010-0005]

- Audit Trail Reader [WX-010-0186]
- RADWAG Remote Desktop [WX-010-0107]
- Editore per sistemi di pesatura 2.1 [WX-010-0173]
- Editore di etichette R02 [WX-010-0094]
- R-LAB [WX-010-0080]
- Software „Development Studio” RADWAG [WX-010-0104]

Device dimensions L x P x A

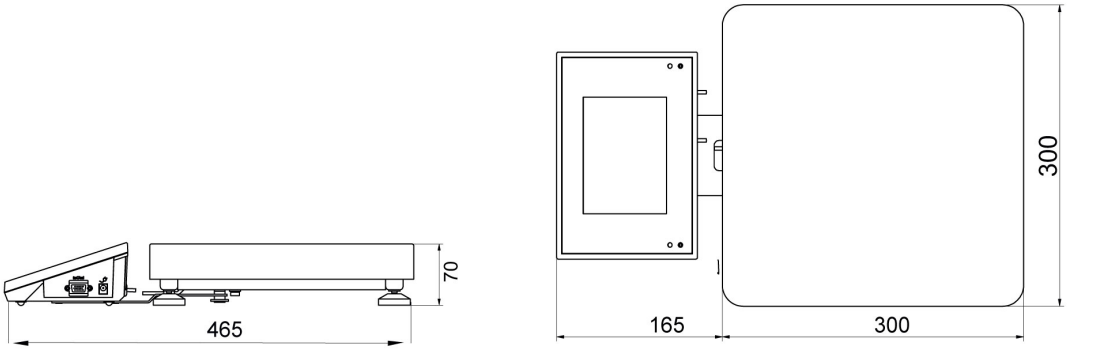

F1 version

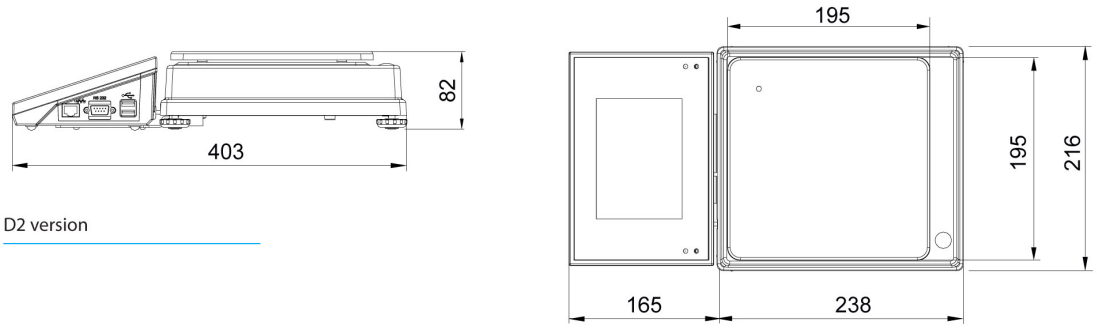

D2 version

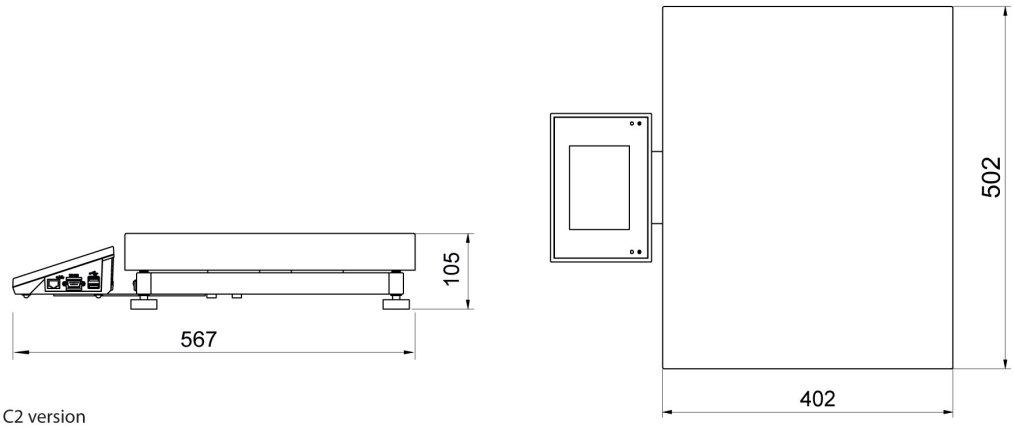

C2 version