radwag.com

SAL/STONE/C Mesa antivibração

WX-001-0078

More information on the website
radwag.com/br/info,w1,JDL

The drawings, photos and graphics used are for illustrative purposes only.

Ficha Técnica

Construção	
Construção	aço carbono St3S
Capacidade de carga	150 kg
Parâmetros físicos	
Dimensões da embalagem L x P x A	1200×800×970 mm
Peso líquido	215 kg
Peso bruto	242 kg
Comprimento	1000 mm
Largura	650 mm
Altura	815 mm

Compatível com (Additional Fee)

Analisador de umidade MA X7.IC.A
Módulos MUYA
Microbalança para calibração de micropipetas XA 5Y.M.A.P
Microbalança para calibração de micropipetas MYA 5Y.P
Plataforma multifuncional C32
Analisador de umidade MA 5Y
Plataforma de pesagem C315
Balança de precisão 5Y.PM
Microbalança para filtros MYA 5Y.F
Plataforma multifuncional WPY
Balança analítica AS X7
Microbalança XA 5Y.M.A
Balança de precisão WLC
Balança de precisão PS R2
Balança de precisão WLC X7
Plataforma multifuncional HY10
Módulos MPS.M
Módulos MAS
Balança de precisão C32.PM
Balanças automáticas para calibração de micropipetas
Plataforma multifuncional HX7
Analisador de umidade MA X7.A
Balança de precisão PS X7
Balança analítica XA 5Y.A
Comparador de massa manual WAY 5Y.KO
Ultra-Microbalança UYA 5Y
Analisador de umidade MA 5Y.IC
Analisador de umidade MA R
Balança analítica AS 5Y
Comparador de massa automático AK-4
Balança de precisão PS R2.H
Balança de precisão WTC
Balança de precisão CY10
Balança analítica para filtros XA 5Y.F
Balança de precisão WLY
Comparadores de massa automáticos UMA
Medição de densidade
Balança de precisão WLC C/2
Microbalança MYA 5Y
Balança de precisão PS R1
Balança analítica XA 5Y
Susceptômetros manuais - Magnetização
Balança analítica AS R2 PLUS
Balança de precisão PS 5Y
Módulos MAS1
Analisador de umidade PMV 5Y
Susceptômetros automáticos - Magnetização
Módulos MPS.T
Comparador de massa manual XA 5Y.KO
Microbalança XA 5Y.M
Comparador de massa manual UYA 5Y.KO
Balança analítica AS R1 PLUS
Ultra-Microbalança para filtros UYA 5Y. F
Comparador de massa manua APP 5Y.KO
Nano-Comparador NANO.AK-4.500.5Y
Microbalança para pesagem de stents XA 5Y.M.A.S
Módulos MAS.M

Dimensões do dispositivo L x P x A

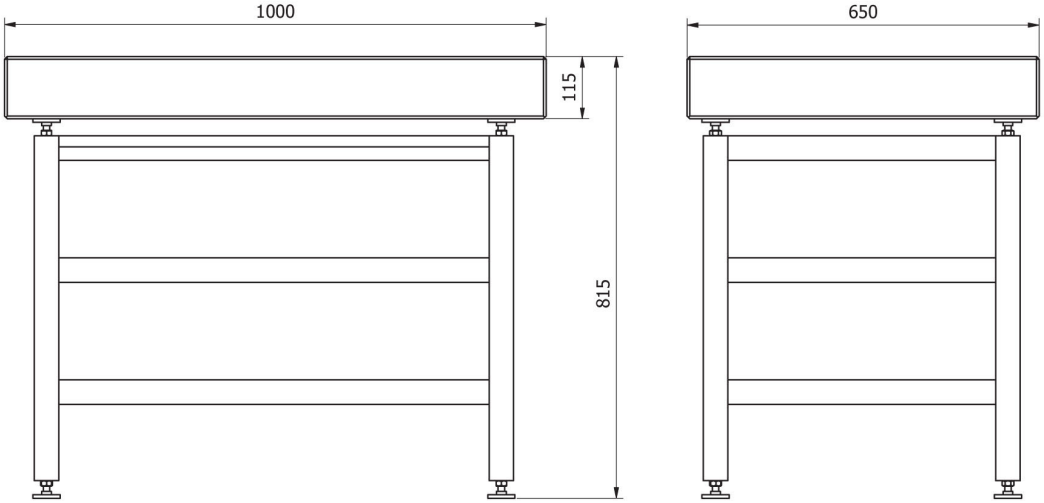

SAL/STONE